CHINT

Empower the World

ALÇAK GERİLİM ŞALT ÜRÜNLERİ

FİYAT LİSTESİ

Şubat 2026

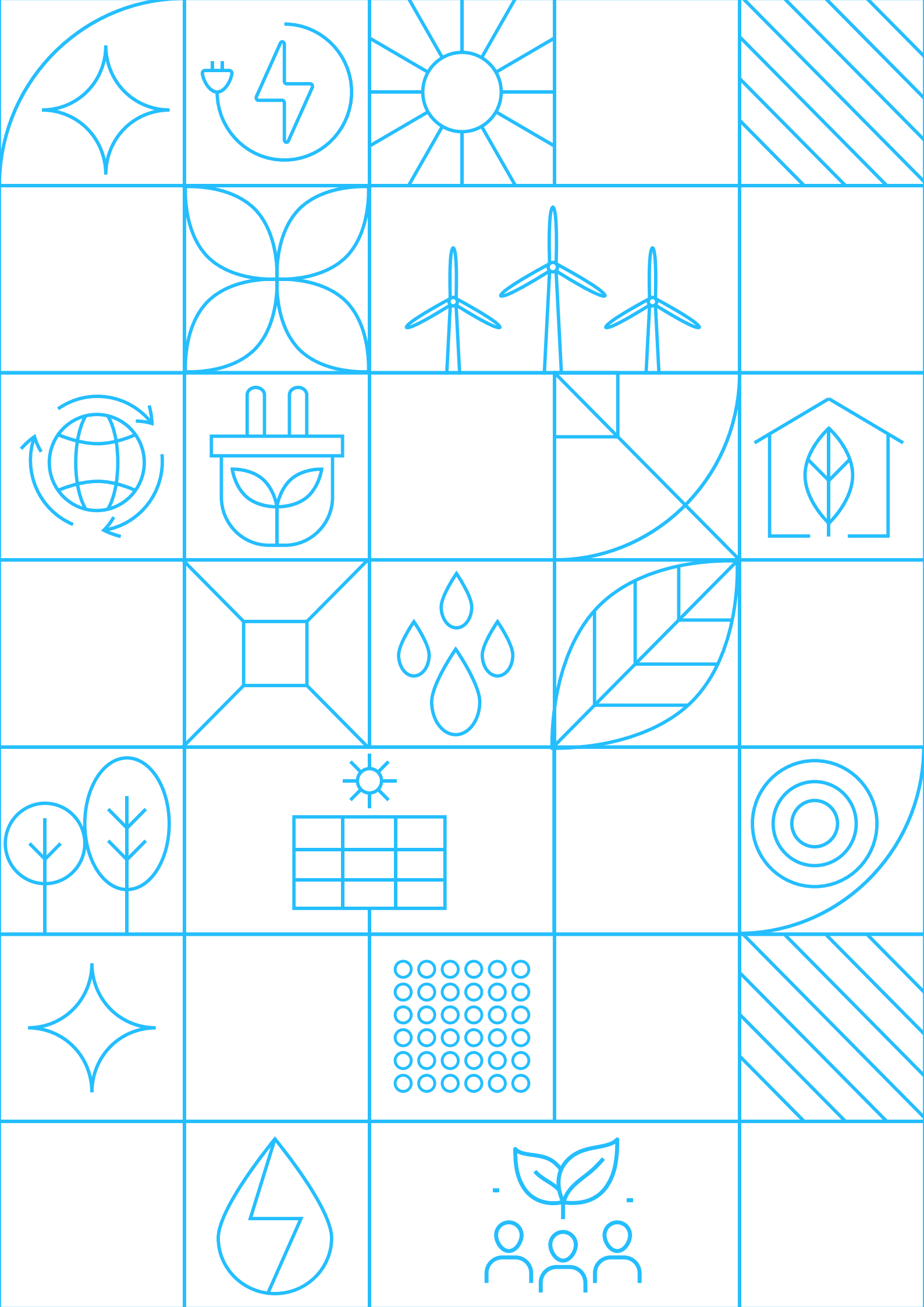

Empower the World

Akıllı Enerji ile Sürdürülebilir Geleceğe
Güç Veriyoruz

1984 yılında kurulan **CHINT**, trafodan sigortaya kadar uzanan geniş ürün portföyüyle, endüstriyel değer zincirinin tamamına yönelik **akıllı enerji çözümleri** sunan küresel bir liderdir. Yeşil enerji, alçak gerilim, enerji iletimi ve dağıtımı ile su, gaz ve elektrik ölçüm sistemleri alanlarında faaliyet gösteren CHINT, dünya genelinde **140'tan fazla ülke ve bölgede** operasyonlarını sürdürmektedir.

2025 yılı itibarıyla CHINT, 25 milyar ABD doları toplam gelir büyüklüğüne ulaşmış olup, küresel genişleme stratejisi doğrultusunda 50.000'den fazla çalışanı ve tedarik zincirlerinde yaratılan 500.000'in üzerinde istihdam ile sürdürülebilir büyümesini istikrarlı şekilde sürdürmektedir.

Sürekli inovasyon ve sürdürülebilirlik odağımızla, enerji sektöründe **güvenilir, çevre dostu ve yüksek verimlilik sağlayan çözümler** geliştirerek küresel liderliğimizi güçlendirmeye devam ediyoruz.

Güneş Paneli Üretimi

Yeni Enerji

Güç Sistemleri & Enerji Depolama

Kablo

Güç İletimi ve Dağıtımı

Entegre Güç Dağıtımı

Alçak Gerilim Elektrik Ürünleri

Sayaç

Bina Elektriği

DÜNYA'DA CHINT

GLOBAL OPERASYON HARİTASI

Ürünlerimizin sahip olduğu uluslararası sertifikalar

Türkiye	Avrupa Birliği	Hollanda	Almanya	Almanya	İsveç	Finlandiya	Çekya	Endonezya	Ukrayna	Rusya	Güney Afrika	A.B.D.	Kanada	Birleşik Krallık

140+
Ülke ve Bölge

40+
Global İştirakler

2.300+
Global Distribütörler

50.000+
Dünya Çapında Çalışan

SÜRDÜRÜLEBİLİR
ENERJİ ÇÖZÜMLERİMİZLE

GELECEĞİ BİRLİKTE İNŞA EDİYORUZ

01
Otomatik Sigortalar

NXB Serisi Otomatik Sigortalar 14

NB7 Serisi Otomatik Sigortalar 16

NB1-63H Serisi Otomatik Sigortalar 18

DZ158 Serisi Otomatik Sigortalar 19

02
Kaçak Akım Koruma Röleleri

NL1 Serisi Kaçak Akım Koruma Röleleri 22

GL1 Otomatik Yeniden Kapama Ünitesi 24

03
Kaçak Akım Korumalı Otomatik Sigortalar

NB1L Serisi Kaçak Akım Korumalı Otomatik Sigortalar 28

NB4LE-AFD Serisi Ark Hatası Algılama Cihazları 29

04
Alçak Gerilim Parafudrları

NU6 Serisi Alçak Gerilim Parafudrları 31

NXU Serisi Alçak Gerilim Parafudrları 31

SPD-CT Serisi Alçak Gerilim Parafudrları 31

05
Darbe Akım Anahtarları ve Sessiz Kontaktörler

NJMC1 Serisi Darbe Akım Anahtarları 33

NCH8 Serisi Sessiz Kontaktörler 33

06
Zaman Saatleri

NKG3 Serisi Dijital Zaman Saati 35

NKG4-B Serisi Analog Zaman Saati 35

CHD Serisi Astronomik Zaman Rölesi 35

07
Yük Ayırıcılar

NH4 Serisi DIN Rayı Tip Yük Ayırıcıları 40

RT28 Serisi Kartuş Sigortalar ve Yuvaları 41

NHR17 Serisi Sigortalı Yük Ayırıcılar – Yatay 39

NF2 Serisi Emniyet Yük Ayırıcıları 42

08
Otomatik Transfer Şalteri

NXZ(H)MN Serisi Otomatik Transfer Şalterleri 45

09
Kompakt Tip Devre Kesiciler

NXM Serisi Sabit Tip Devre Kesiciler 50

NXMLE Serisi Kaçak Akım Algılamalı (Yangın Koruma) Sabit Tip Devre Kesiciler 52

NXMLE Serisi Kaçak Akım Algılamalı (Yangın Koruma) Devre Kesiciler Termik Akım Ayarlı 54

NM8N Serisi Alçak Gerilim Devre Kesiciler 55

10
Açık Tip Şalterler

NXA Serisi Açık Tip Şalterler (LSIG) 67

11
Toroid Röleler ve Toroid Akım Trafoları

RDC-03 Serisi Toroid Röle 73

TTC Serisi Toroid Akım Trafoları 73

12
Alçak Gerilim Güç Kalitesi Ürünleri

NWC6 Serisi AG Kuru Tip Kondansatörler 77

Şönt Reaktörler - Endüktif Yük Reaktörleri 78

Endüktif Yük Sürücüler 79

NXCC Serisi Kompanzasyon Kontaktörleri 79

Harmonik Filtre Reaktörleri 79

13
Motor Koruma ve Kontrol Ürünleri

NXC Serisi Kontaktörler 81

NXR Serisi Termik Röleler (NXC Serisi Kontaktörler ile Uyumlu) 82

NXC Serisi Mini Kontaktörler 83

NXR Serisi Termik Röleler (NXC Serisi Mini Kontaktörler ile Uyumlu) 83

NXRC Serisi Yardımcı Kontaktörler 84

NC1 Serisi Kontaktörler 84

NR2 Serisi Termik Röleler (NC1 Serisi Kontaktörler ile Uyumlu) 86

NC2 Serisi Kontaktörler 87

NR2 Serisi Termik Röleler (NC2 Serisi Kontaktörler ile Uyumlu) 88

NS2X Serisi Motor Koruma Şalterleri 88

14
Buton ve Sinyal Ürünleri

CN Serisi Pano İklimlendirme Ekipmanları 89

EKO Serisi Plastik Butonlar ve Sinyal Lambaları 89

15
Kontrol Röleleri

Hidrofor Sıralama Rölesi 94

Zaman Röleleri 94

Gerilim Koruma Röleleri 94

Motor (Faz) Koruma Röleleri 95

Fotosel Rölesi 95

Sıvı Seviye Kontrol Röleleri 95

16
Ölçüm Cihazları

CDM Serisi Dijital Multimetre	97
CDM-03 Serisi Güç Ölçer	97
CDM-04 Serisi Enerji Analizörü	97
EAM Serisi Dijital Voltmetreler ve Ampermetreler	97

17
Pako Şalterler

CSL Serisi 0-1 Aç/Kapa Pako Şalterler	100
CSL Serisi Emniyet Tip Aç-Kapa Pako Şalterler	101
CSL Serisi 1-0-2 Kademeli / Kutup Değiştirici Pako Şalterler	102
CSL Serisi 7 Pozisyon Voltmetre Şalterleri	102
CSL Serisi Kademeli Pako Şalterler	103

18
Grup ve Kauçuk Prizler

Power Plug Serisi	106

ÖNEMLİ NOTLAR:

•Fiyatlarımıza her an ihbara gerek duymaksızın değişiklik yapma hakkımız saklıdır.
•Teslim tarihindeki liste fiyatlarımız faturalamaya esastır.
•Fiyatlarımıza KDV dahil değildir.
•Listemiz dışındaki ürünler için tarafımızla temasa geçiniz.
•Resimler ve teknik veriler sadece bilgi amaçlıdır.
•Uygulamalarınızda kullanım kılavuzlarına riayet ediniz.
•Tüm ürünlerimiz kutu bazlı sipariş alınır ve sevk edilir.
•Ürünlerin montajı bağlantı şemasına ve iş sağlığı ve güvenliği talimatlarına uygun yapılmalıdır.
•Talimatlara uyulmaması halinde doğabilecek sorunlardan üretici firma sorumlu değildir.

OTOMATİK SİGORTALAR

01

01

Otomatik Sigortalar

NXB-63S Serisi Otomatik Sigortalar 4,5 kA B Eğrisi | Hızlı Karakterli

	In (A) 230/400 V AC 50/60 Hz	Sipariş Kodu	Liste Fiyatı (€)	Kutu Adedi	Koli Adedi
1 Kutup ●○○○	1	296691	4,45	12	180
	2	296692	4,45	12	180
	3	296693	4,45	12	180
	4	296694	4,45	12	180
	6	296695	4,44	12	180
	10	296696	3,91	12	180
	16	296697	3,91	12	180
	20	296698	3,91	12	180
	25	296699	3,91	12	180
	32	296700	4,67	12	180
	40	296701	5,03	12	180
	50	296702	5,71	12	180
	63	296703	6,07	12	180
2 Kutup ●●○○	1	296769	11,56	6	90
	2	296770	11,56	6	90
	3	296771	11,56	6	90
	4	296772	12,10	6	90
	6	296773	11,56	6	90
	10	296774	10,40	6	90
	16	296775	10,40	6	90
	20	296776	10,40	6	90
	25	296777	10,40	6	90
	32	296778	11,66	6	90
	40	296779	12,42	6	90
	50	296780	12,96	6	90
	63	296781	13,18	6	90
3 Kutup ●●●○	1	296808	16,96	4	60
	2	296809	16,96	4	60
	3	296810	16,96	4	60
	4	296811	16,96	4	60
	6	296812	16,96	4	60
	10	296813	14,47	4	60
	16	296814	14,47	4	60
	20	296815	14,47	4	60
	25	296816	14,47	4	60
	32	296817	15,77	4	60
	40	296818	16,31	4	60
	50	296819	19,12	4	60
	63	296820	21,17	4	60
4 Kutup ●●●●	1	296886	23,87	3	45
	2	296887	23,87	3	45
	3	296888	23,87	3	45
	4	296889	23,87	3	45
	6	296890	23,87	3	45
	10	296891	20,63	3	45
	16	296892	20,63	3	45
	20	296893	20,63	3	45
	25	296894	20,63	3	45
	32	296895	22,14	3	45
	40	296896	25,60	3	45
	50	296897	27,76	3	45
	63	296898	31,32	3	45

*Otomatik sigortalar kutu bazlı sipariş alınır ve sevk edilir.

01

Otomatik Sigortalar

NXB-63S Serisi Otomatik Sigortalar 4,5 kA C Eğrisi | Yavaş Karakterli

	In (A) 230/400 V AC 50/60 Hz	Sipariş Kodu	Liste Fiyatı (€)	Kutu Adedi	Koli Adedi
1 Kutup ●○○○	1	296704	4,45	12	180
	2	296705	4,45	12	180
	3	296706	4,45	12	180
	4	296707	4,45	12	180
	6	296708	4,44	12	180
	10	296709	3,91	12	180
	16	296710	3,91	12	180
	20	296711	3,91	12	180
	25	296712	3,91	12	180
	32	296713	4,67	12	180
	40	296714	5,03	12	180
	50	296715	5,71	12	180
	63	296716	6,07	12	180
2 Kutup ●●○○	1	296782	11,56	6	90
	2	296783	11,56	6	90
	3	296784	11,56	6	90
	4	296785	12,10	6	90
	6	296786	11,56	6	90
	10	296787	10,40	6	90
	16	296788	10,40	6	90
	20	296789	10,40	6	90
	25	296790	10,40	6	90
	32	296791	11,66	6	90
	40	296792	12,42	6	90
	50	296793	12,96	6	90
	63	296794	13,18	6	90
3 Kutup ●●●○	1	296821	16,96	4	60
	2	296822	16,96	4	60
	3	296823	16,96	4	60
	4	296824	16,96	4	60
	6	296825	16,96	4	60
	10	296826	14,47	4	60
	16	296827	14,47	4	60
	20	296828	14,47	4	60
	25	296829	14,47	4	60
	32	296830	15,77	4	60
	40	296831	16,31	4	60
	50	296832	19,12	4	60
	63	296833	21,17	4	60
4 Kutup ●●●●	1	296899	23,87	3	45
	2	296900	23,87	3	45
	3	296901	23,87	3	45
	4	296902	23,87	3	45
	6	296903	23,87	3	45
	10	296904	20,63	3	45
	16	296905	20,63	3	45
	20	296906	20,63	3	45
	25	296907	20,63	3	45
	32	296908	22,14	3	45
	40	296909	25,60	3	45
	50	296910	27,76	3	45
	63	296911	31,32	3	45

*Otomatik sigortalar kutu bazlı sipariş alınır ve sevk edilir.

01

Otomatik Sigortalar

NB7 Serisi Otomatik Sigortalar 6 kA B Eğrisi | Hızlı Karakterli

	In (A) 230/400 V AC 50/60 Hz	Sipariş Kodu	Liste Fiyatı (€)	Kutu Adedi	Koli Adedi
1 Kutup ●○○○	1	192160	6,36	12	180
	2	192161	6,36	12	180
	3	192162	6,36	12	180
	4	192163	6,36	12	180
	6	192164	5,71	12	180
	10	192165	4,47	12	180
	16	192166	4,75	12	180
	20	192167	4,75	12	180
	25	192168	4,75	12	180
	32	192169	5,48	12	180
	40	192170	6,09	12	180
2 Kutup ●●○○	1	192199	14,41	6	90
	2	192200	14,41	6	90
	3	192201	14,41	6	90
	4	192202	14,41	6	90
	6	192203	13,15	6	90
	10	192204	12,02	6	90
	16	192205	12,02	6	90
	20	192206	12,02	6	90
	25	192207	12,25	6	90
	32	192208	13,95	6	90
	40	192209	14,41	6	90
3 Kutup ●●●○	1	192238	20,30	4	60
	2	192239	20,30	4	60
	3	192240	20,30	4	60
	4	192241	20,30	4	60
	6	192242	19,50	4	60
	10	192243	16,78	4	60
	16	192244	16,78	4	60
	20	192245	16,78	4	60
	25	192246	17,13	4	60
	32	192247	19,62	4	60
	40	192248	23,81	4	60
4 Kutup ●●●●	1	192277	28,92	3	45
	2	192278	28,92	3	45
	3	192279	28,92	3	45
	4	192280	28,92	3	45
	6	192281	26,99	3	45
	10	192282	24,04	3	45
	16	192283	24,04	3	45
	20	192284	24,04	3	45
	25	192285	24,04	3	45
	32	192286	27,67	3	45
	40	192287	28,92	3	45

*Otomatik sigortalar kutu bazlı sipariş alınır ve sevk edilir.

Otomatik Sigortalar

NB7 Serisi Otomatik Sigortalar 6 kA C Eğrisi | Yavaş Karakterli

1 Kutup

In (A) 230/400 V AC 50/60 Hz	Sipariş Kodu	Liste Fiyatı (€)	Kutu Adedi	Koli Adedi
1	192173	6,42	12	180
2	192174	6,42	12	180
3	192175	6,42	12	180
4	192176	6,42	12	180
6	192177	5,62	12	180
10	192178	4,77	12	180
16	192179	4,49	12	180
20	192180	4,49	12	180
25	192181	4,49	12	180
32	192182	5,54	12	180
40	192183	6,84	12	180
50	179624	9,28	12	180
63	179626	9,78	12	180

2 Kutup

In (A) 230/400 V AC 50/60 Hz	Sipariş Kodu	Liste Fiyatı (€)	Kutu Adedi	Koli Adedi
1	192212	17,58	6	90
2	192213	17,58	6	90
3	192214	17,58	6	90
4	192215	17,58	6	90
6	192216	15,54	6	90
10	192217	15,54	6	90
16	192218	15,54	6	90
20	192219	15,54	6	90
25	192220	15,54	6	90
32	192221	16,56	6	90
40	192222	17,58	6	90
50	179666	27,79	6	90
63	179668	30,62	6	90

3 Kutup

In (A) 230/400 V AC 50/60 Hz	Sipariş Kodu	Liste Fiyatı (€)	Kutu Adedi	Koli Adedi
1	192251	23,81	4	60
2	192252	23,81	4	60
3	192253	23,81	4	60
4	192254	23,81	4	60
6	192255	19,50	4	60
10	192256	19,50	4	60
16	192257	19,50	4	60
20	192258	19,50	4	60
25	192259	19,50	4	60
32	192260	21,10	4	60
40	192261	24,49	4	60
50	179708	32,10	4	60
63	179710	39,92	4	60

4 Kutup

In (A) 230/400 V AC 50/60 Hz	Sipariş Kodu	Liste Fiyatı (€)	Kutu Adedi	Koli Adedi
1	192290	36,41	3	45
2	192291	36,41	3	45
3	192292	36,41	3	45
4	192293	36,41	3	45
6	192294	30,51	3	45
10	192295	29,26	3	45
16	192296	29,26	3	45
20	192297	29,26	3	45
25	192298	29,26	3	45
32	192299	31,42	3	45
40	192300	35,61	3	45
50	179750	50,58	3	45
63	179752	54,21	3	45

*Otomatik sigortalar kutu bazlı sipariş alınır ve sevk edilir.
*NB7 grubunda 50A ve 63A ürünler NB1 serisi olarak sevk edilmektedir.

01

Otomatik Sigortalar

NB1-63H Serisi Otomatik Sigortalar 10 kA C Eğrisi | Yavaş Karakterli

	In (A) 230/400 V AC 50/60 Hz	Sipariş Kodu	Liste Fiyatı (€)	Kutu Adedi	Koli Adedi
1 Kutup ●○○○	1	179781	11,34	12	180
	2	179785	11,34	12	180
	3	179788	11,34	12	180
	4	179790	11,34	12	180
	6	179793	9,40	12	180
	10	179782	8,90	12	180
	16	179784	8,90	12	180
	20	179786	8,90	12	180
	25	179787	8,90	12	180
	32	179789	9,09	12	180
	40	179791	10,43	12	180
	50	179792	11,46	12	180
	63	179794	12,93	12	180
2 Kutup ●●○○	1	179823	27,44	6	90
	2	179827	27,44	6	90
	3	179830	27,44	6	90
	4	179832	27,44	6	90
	6	179835	27,67	6	90
	10	179824	23,81	6	90
	16	179826	23,81	6	90
	20	179828	23,81	6	90
	25	179829	23,81	6	90
	32	179831	27,67	6	90
	40	179833	28,58	6	90
	50	179834	32,32	6	90
	63	179836	36,18	6	90
3 Kutup ●●●○	1	179865	39,58	4	60
	2	179869	39,58	4	60
	3	179872	39,58	4	60
	4	179874	39,58	4	60
	6	179877	31,07	4	60
	10	179866	28,80	4	60
	16	179868	28,80	4	60
	20	179870	28,80	4	60
	25	179871	30,62	4	60
	32	179873	31,87	4	60
	40	179875	33,91	4	60
	50	179876	37,20	4	60
	63	179878	44,00	4	60
4 Kutup ●●●●	1	179907	53,42	3	45
	2	179911	53,42	3	45
	3	179914	53,42	3	45
	4	179916	53,42	3	45
	6	179919	43,21	3	45
	10	179908	39,96	3	45
	16	179910	39,96	3	45
	20	179912	39,96	3	45
	25	179913	39,96	3	45
	32	179915	40,07	3	45
	40	179917	37,66	3	45
	50	179918	61,01	3	45
	63	179920	68,49	3	45

*Otomatik sigortalar kutu bazlı sipariş alınır ve sevk edilir.

Otomatik Sigortalar

DZ158 Serisi Otomatik Sigortalar 10 kA C Eğrisi | Yavaş Karakterli

	In (A) 230/400 V AC 50/60 Hz	Sipariş Kodu	Liste Fiyatı (€)	Kutu Adedi	Koli Adedi
1 Kutup ●○○○	63	158088	24,52	12	108
	80	158089	25,60	12	108
	100	158087	28,51	12	108
	125	158107	45,90	12	108
2 Kutup ●●○○	63	158091	47,95	6	54
	80	158092	48,50	6	54
	100	158090	49,59	6	54
	125	158108	59,40	6	54
3 Kutup ●●●○	63	158094	54,43	4	36
	80	158095	80,89	4	36
	100	158093	85,43	4	36
	125	158109	94,18	4	36
4 Kutup ●●●●	63	158097	108,00	3	27
	80	158098	111,24	3	27
	100	158096	114,48	3	27
	125	158110	157,68	3	27

*Otomatik sigortalar kutu bazlı sipariş alınır ve sevk edilir.
*DZ158 Serisi Otomatik Sigortalar DC60V'ta da çalışabilmektedir.

Aksesuarlar NXB / NB1 / DZ158 Serileri Otomatik Sigortalar

Ürün Tanımı	Uyumlu Olduğu Kasa	Sipariş Kodu	Liste Fiyatı (€)	Kutu Adedi	Koli Adedi
AX-X1 Yardımcı Kontak	NXB-63(S)(H)	814991	12,64	12	180
AL-X1 Alarm Kontağı	NXB-63(S)(H)	814990	12,64	12	180
SHT-X1 Açtırma Bobini, 24 V/48 V AC/DC	NXB-63(S)(H)	814988	18,47	8	120
SHT-X1 Açtırma Bobini, 230 V/400 V AC	NXB-63(S)(H)	814989	18,47	8	120
OVT-X1 Aşırı Gerilim Bobini 280 V AC	NXB-63(S)(H)	814986	27,43	8	120
UVT-X1 Düşük Gerilim Bobini, 160 V AC	NXB-63(S)(H)	814987	27,43	8	120
OUVT-X1 Aşırı/Düşük Gerilim Bobini	NXB-63(S)(H)	814985	34,84	8	120
LMI-XB Mekanik Kilit	NXB-63(S)(H)	391935	9,09	8	128
S9 Açtırma Bobini 220/380 V	NB1-63(H)	184986	28,62	9	135
S9 Açtırma Bobini 24 V AC/DC	NB1-63(H)	184985	28,62	9	135
S9 Açtırma Bobini 48 V AC/DC	NB1-63(H)	184984	28,62	9	135
V9 Düşük Gerilim Bobini 220/380 V	NB1-63(H)	184974	42,01	9	135
F9 Yardımcı Kontak Bloğu 3A 1NA+1NK	NB1-63(H)	184994	21,28	14	210
F9J Alarm Kontağı 3A, 1NA+1NK	NB1-63(H)	184996	21,28	14	210
AX-1 Yardımcı Kontak Bloğu, 3A, 1NA + 1NK	DZ158	543913	19,22	12	180

KAÇAK AKIM KORUMA RÖLELERİ

02

Kaçak Akım Koruma Röleleri

NL1 Serisi Kaçak Akım Koruma Röleleri
AC Tipi | 6 kA | 230/400 V AC 50/60 Hz

AC Tip | AC akımın kullanıldığı elektriksel sistemlerde oluşan kaçak akıma karşı koruma sağlar. Genellikle konutlar ve iş yerleri gibi çeşitli uygulamalarda kullanılabilir.

2 Kutup ●●○○ — **Tekli Bara**

4 Kutup ●●●● — **Tekli Bara**

2 Kutup ●●○○ — **Çiftli Bara**

4 Kutup ●●●● — **Çiftli Bara**

Kutup Sayısı	Anma Kaçak Akımı (IΔn)	In (A)	Sipariş Kodu	Liste Fiyatı (€)	Kutu Adedi	Koli Adedi
2 Kutup	30mA	25A	200302	33,34	1	90
		32A	200360	33,39	1	90
		40A	200307	33,46	1	90
		63A	200312	38,10	1	90
		80A	200277	51,71	1	90
		100A	200278	62,37	1	90
	300mA	25A	200301	33,11	1	90
		40A	200306	33,50	1	90
		63A	200311	37,88	1	90
		80A	200281	50,80	1	90
		100A	200282	57,05	1	90
4 Kutup	30mA	25A	200316	45,00	1	36
		32A	200602	45,20	1	36
		40A	200320	45,51	1	36
		63A	200325	53,07	1	36
	300mA	25A	200315	45,48	1	36
		40A	200319	46,72	1	36
		63A	200324	49,67	1	36
		80A	200760	73,94	1	36
		100A	200758	83,13	1	36
2 Kutup	30mA	25A	200212	33,34	1	90
		32A	527230	33,39	1	90
		40A	200213	33,46	1	90
		63A	200214	38,10	1	90
	300mA	25A	200218	33,11	1	90
		32A	527250	33,21	1	90
		40A	200219	33,50	1	90
		63A	200220	37,88	1	90
4 Kutup	30mA	25A	200223	45,00	1	36
		32A	527335	45,20	1	36
		40A	200224	45,51	1	36
		63A	200225	53,07	1	36
		80A	397616	78,82	1	36
		100A	397617	86,30	1	36
	300mA	25A	200229	45,48	1	36
		32A	527355	46,11	1	36
		40A	200230	46,72	1	36
		63A	200231	49,67	1	36

AC Tipi | 10 kA | 230/400 V AC 50/60 Hz

AC Tip | AC akımın kullanıldığı elektriksel sistemlerde oluşan kaçak akıma karşı koruma sağlar. Genellikle konutlar ve iş yerleri gibi çeşitli uygulamalarda kullanılabilir.

2 Kutup ●●○○ — **Tekli Bara**

4 Kutup ●●●● — **Tekli Bara**

2 Kutup	30mA	25A	200513	39,46	1	90
		40A	200514	39,69	1	90
		63A	200515	41,96	1	90
	300mA	25A	200530	40,60	1	90
		40A	200436	40,82	1	90
		63A	200437	43,09	1	90
4 Kutup	30mA	25A	200516	62,50	1	36
		32A	301103	63,00	1	36
		40A	200517	63,20	1	36
		63A	200518	70,53	1	36
	300mA	25A	200599	60,90	1	36
		40A	200442	61,24	1	36
		63A	200443	65,66	1	36

Kaçak Akım Koruma Röleleri

A Tipi | 6 kA | 230/400 V AC 50/60 Hz

A Tip | AC ve DC akımların birlikte kullanıldığı hassas elektriksel sistemlerde oluşan kaçak akıma karşı koruma sağlar. Asansör, veri merkezleri, UPS gibi çeşitli uygulamalarda kullanılabilir.

2 Kutup ●●○○ Tekli Bara

4 Kutup ●●●● Tekli Bara

Kutup Sayısı	Anma Kaçak Akımı (IΔn)	In (A)	Sipariş Kodu	Liste Fiyatı (€)	Kutu Adedi	Koli Adedi
2 Kutup	30mA	25A	200303	46,04	1	90
		40A	200308	46,49	1	90
		63A	200313	48,65	1	90
		80A	397604	69,97	1	90
		100A	397605	73,83	1	90
	300mA	25A	200393	47,52	1	90
		40A	200395	47,63	1	90
		63A	200397	50,01	1	90
		80A	397608	66,23	1	90
		100A	397609	69,97	1	90
4 Kutup	30mA	25A	200317	60,60	1	36
		40A	200321	60,75	1	36
		63A	200403	71,44	1	36
		80A	397610	106,26	1	36
		100A	397611	111,25	1	36
	300mA	25A	200511	57,83	1	36
		40A	200400	60,10	1	36
		63A	200402	69,17	1	36
		80A	397614	100,02	1	36
		100A	397615	105,01	1	36

A Tipi | 10 kA | 230/400 V AC 50/60 Hz

A Tip | AC ve DC akımların birlikte kullanıldığı hassas elektriksel sistemlerde oluşan kaçak akıma karşı koruma sağlar. Asansör, veri merkezleri, UPS gibi çeşitli uygulamalarda kullanılabilir.

2 Kutup ●●○○ Tekli Bara

4 Kutup ●●●● Tekli Bara

2 Kutup ●●○○ Tekli Bara

4 Kutup ●●●● Tekli Bara

Kutup Sayısı	Anma Kaçak Akımı (IΔn)	In (A)	Sipariş Kodu	Liste Fiyatı (€)	Kutu Adedi	Koli Adedi
2 Kutup	30mA	25A	200756	49,79	1	90
		40A	200506	50,01	1	90
		63A	200532	52,84	1	90
	300mA	25A	200613	48,65	1	90
		40A	200614	48,99	1	90
		63A	200615	52,06	1	90
4 Kutup	30mA	25A	200605	63,85	1	36
		40A	200533	67,93	1	36
		63A	200534	77,79	1	36
	300mA	25A	200604	62,04	1	36
		40A	200658	65,44	1	36
		63A	200639	75,52	1	36
2 Kutup	30mA	25A	200584	49,79	1	90
		32A	527451	49,91	1	90
		40A	200362	50,01	1	90
		63A	200363	52,84	1	90
	300mA	25A	200585	48,65	1	90
		32A	527471	48,83	1	90
		40A	200586	48,99	1	90
		63A	200587	52,06	1	90
4 Kutup	30mA	25A	200368	63,40	1	36
		32A	527556	63,60	1	36
		40A	200364	63,84	1	36
		63A	200365	77,79	1	36
	300mA	25A	200372	62,04	1	36
		32A	527576	63,74	1	36
		40A	200366	65,44	1	36
		63A	200367	75,52	1	36

02

Kaçak Akım Koruma Röleleri

A-SI Gecikmeli/Selektif Tip | 6 kA | 230/400 V AC 50/60 Hz

A-SI Tip | AC ve DC akımların birlikte kullanıldığı hassas elektriksel sistemlerde oluşan kaçak akıma karşı 10 ms ~ 300 ms gecikme süreli koruma sağlar. Asansör, veri merkezleri, UPS gibi çeşitli uygulamalarda kullanılabilir.

2 Kutup ●●○○

Tekli Bara

4 Kutup ●●●●

Tekli Bara

Kutup Sayısı	Anma Kaçak Akımı (IΔn)	In (A)	Sipariş Kodu	Liste Fiyatı (€)	Kutu Adedi	Koli Adedi
2 Kutup	30mA	25A	200629	59,09	1	90
		40A	200628	62,14	1	90
		63A	200627	79,27	1	90
	300mA	25A	200623	76,20	1	90
		40A	200622	81,87	1	90
		63A	200621	99,00	1	90
4 Kutup	30mA	25A	200638	81,87	1	36
		40A	200637	84,82	1	36
		63A	200636	107,50	1	36
	300mA	25A	200632	110,57	1	36
		40A	200631	110,57	1	36
		63A	200630	138,35	1	36

GL1 Otomatik Yeniden Kapama Ünitesi

Ürün Tanımı	Fonksiyon	Yardımcı Kontak	Besleme Gerilimi	Haberleşme	Sipariş Kodu	Liste Fiyatı (€)	Kutu Adedi	Koli Adedi
GL1 Otomatik Kapama Ünitesi	Kendinden Kurma	1 NK	230VAC	Modbus RTU	500100	163,50	1	1

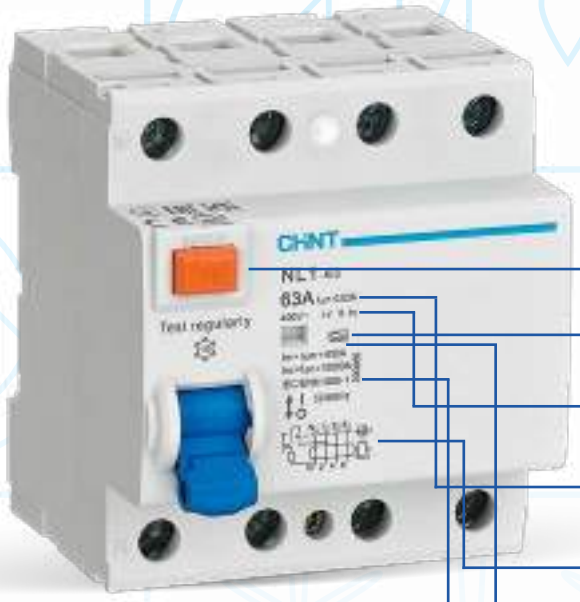

- Kaçak Akım Test Butonu
- Kaçak Akım Tipi: AC, A, F, B
- Açma Süresi
- Kaçak Akım Açma Hassasiyeti
- Elektriksel Bağlantı Şeması
- Ürün Kodu
- Koşullu Anma Kısa Devre Akımı

AC Tip: Sadece sinüzoidal AC kaçak akımı algılar.

◊ Rezistif yükler

◊ Basit aydınlatma devreleri

A Tip: Sinüzoidal AC ve darbeli DC kaçak akımları algılar.
Kullanım Alanları:

◊ Ev tipi elektronik cihazlar

◊ SMPS içeren cihazlar

F Tip: Sinüzoidal AC, darbeli DC ve 1 kHz'e kadar yüksek frekanslı kaçak akımları algılar.
Kullanım Alanları:

◊ Inverterli klima

◊ Isı pompaları

B Tip: Sinüzoidal AC, darbeli DC ve düzgün DC kaçak akımları algılar.
Kullanım Alanları:

◊ EV şarj istasyonları

◊ Güneş enerjisi sistemleri

KAÇAK AKIM KORUMALI OTOMATİK SİGORTALAR

03

03

Kaçak Akım Korumalı Otomatik Sigortalar

NB1L Serisi Kaçak Akım Korumalı Sigortalar | 6 kA C Eğrisi Yavaş Karakterli

1 + N Kutup

●○○○
N

Anma Kacak Akımı (IΔn)	In (A) 230/400 V AC 50/60 Hz	Sipariş Kodu	Liste Fiyatı (€)	Kutu Adedi	Koli Adedi
30 mA	2	203495	55,54	6	90
	4	203496	55,54	6	90
	6	203292	55,54	6	90
	10	203293	55,54	6	90
	13	203294	55,54	6	90
	16	203295	55,54	6	90
	20	203296	55,54	6	90
	25	203297	55,54	6	90
	32	203298	59,77	6	90
	40	203299	59,77	6	90
300 mA	2	203503	52,27	6	90
	4	203504	52,27	6	90
	6	203324	52,27	6	90
	10	203325	52,27	6	90
	13	203326	52,27	6	90
	16	203327	52,27	6	90
	20	203328	52,27	6	90
	25	203329	52,27	6	90
	32	203330	55,66	6	90
	40	203331	55,66	6	90

3 + N Kutup

●●●○
N

30 mA	1	198059	85,67	1	27
	2	198071	85,67	1	27
	3	198083	85,67	1	27
	4	198091	85,67	1	27
	6	198099	85,67	1	27
	10	198063	85,67	1	27
	16	198067	85,67	1	27
	20	198075	85,67	1	27
	25	198079	85,67	1	27
	32	198087	88,45	1	27
	40	198095	88,45	1	27
300 mA	1	198057	82,76	1	27
	2	198069	82,76	1	27
	3	198081	82,76	1	27
	4	198089	82,76	1	27
	6	198097	82,76	1	27
	10	198061	82,76	1	27
	16	198065	82,76	1	27
	20	198073	82,76	1	27
	25	198077	82,76	1	27
	32	198085	85,67	1	27
	40	198093	85,67	1	27

*Kaçak akım korumalı sigortalar, kaçak akım rölesi ve otomatik sigortadan oluşan ürünlerdir.
*1+N kutuplu ürünlerin genişliği 36mm'dir. 3+N ürünlerin genişliği ise 108mm'dir.

Kaçak Akım Korumalı Otomatik Sigortalar

NB4LE-AFD Serisi Ark Hatası Algılama Cihazları
A Tipi | 6 kA | 230/400 V AC 50/60 Hz

2 Kutup

Anma Kaçak Akımı (IΔn)	Açma Eğrisi	In (A)	Sipariş Kodu	Liste Fiyatı (€)	Kutu Adedi	Koli Adedi
30mA	B	6	335341	143,00	4	60
		10	335342	143,00	4	60
		13	335343	143,00	4	60
		16	335344	143,00	4	60
		20	335345	143,00	4	60
		25	335346	143,00	4	60
		32	335347	143,00	4	60
	C	6	335353	143,00	4	60
		10	335354	143,00	4	60
		13	335355	143,00	4	60
		16	335356	143,00	4	60
		20	335357	143,00	4	60
		25	335358	143,00	4	60
		32	335359	143,00	4	60

YENİ

Power Plug Serisi Pano Prizleri

Ürün Tanımı	Sipariş Kodu	Liste Fiyatı (€)	Kutu Adedi
Power Plug Serisi Ray Tipi Topraklı Pano Prizi	502979	7,98	10
Power Plug Serisi Ray Tipi Topraklı LED'li Pano Prizi	502980	9,07	10
Power Plug Serisi Ray Tipi Topraklı Fransız Pano Prizi (UPS)	502981	9,07	10

ALÇAK GERİLİM PARAFUDRLARI

04

Alçak Gerilim Parafudrları

NU6 Serisi Alçak Gerilim Parafudrları

Tip 1+2 (Sayaç Öncesi, Ana Dağıtım Panosu)

Ürün Tanımı	Tip	Kutup Sayısı	Sürekli Çalışma Gerilimi Uc (V)	Imax (kA)	Up (kV)	Sipariş Kodu	Liste Fiyatı (€)	Kutu Adedi	Koli Adedi
NU6-II G/F T1 100 kA 385 V 3P+N	Tip 1+2	3 Kutup + Nötr	385	100	2,5	252564	485,49	3	45

NXU Serisi Alçak Gerilim Parafudrları

Tip 2 (Sayaç Sonrası, Tali Pano)

Ürün Tanımı	Tip	Kutup Sayısı	Sürekli Çalışma Gerilimi Uc (V)	Imax (kA)	Up (kV)	Yardımcı Kontak	Sipariş Kodu	Liste Fiyatı (€)	Kutu Adedi	Koli Adedi
NXU-II/F 40kA/275V 1P	Tip 2	1 Kutup	275	40	1,5	√	409694	39,57	12	180
NXU-II/F 40kA/275V 1P+N	Tip 2	1 Kutup + Nötr	275	40	1,5	√	409758	84,89	12	180
NXU-II/F 40kA/275V 3P	Tip 2	3 Kutup	275	40	1,5	√	409726	116,30	6	90
NXU-II/F 40kA/275V 3P+N	Tip 2	3 Kutup + Nötr	275	40	1,5	√	409774	179,85	6	90

SPD-CT Serisi Alçak Gerilim Parafudrları

Tip 1 (Sayaç Öncesi, Ana Dağıtım Panosu)
Tip 2 (Sayaç Sonrası Tali Pano)
Tip 1+2 (Sayaç Öncesi, Ana Dağıtım Panosu)

Ürün Tanımı	Tip	Kutup Sayısı	Iimp L-N / N-PE	In (kA)	Imax (kA)	Gerilim Koruma Seviyesi Up (kV)	Çalışma Gerilimi Uc (V)	Sipariş Kodu	Liste Fiyatı (€)	Kutu Adedi	Koli Adedi
SPD-CT T1 275 3P + N	1	3 Kutup + Nötr	25 kA / 100 kA			2,5	275	500954	363,95	1	1
SPD-CT T1 + T2 320 3P + N	1+2	3 Kutup + Nötr	12,5 kA / 25 kA	20 kA	100 kA	1,5	320	500955	202,58	1	1
SPD-CT T1 + T2 320 1P + N	1+2	1 Kutup + Nötr	12,5 kA / 25 kA	20 kA	60 kA	1,5	320	500956	109,76	1	1
SPD-CT T1 + T2 385 3P + N	1+2	3 Kutup + Nötr	50 kA L-N / 100 kA N-PE	50 kA L-N / 100 kA N-PE	75 kA L-N / 160 kA N-PE	1,8	385	500957	404,01	1	1
SPD-CT T1 + T2 385 1P + N	1+2	1 Kutup + Nötr	50 kA L-N / 100 kA N-PE	50 kA L-N / 100 kA N-PE	75 kA L-N / 160 kA N-PE	1,8	385	500958	231,19	1	1
SPD-CT T2 275 3P + N	2	3 Kutup + Nötr		20	40	1,5	275	500959	121,32	1	1
SPD-CT T2 275 1P + N	2	1 Kutup + Nötr		20	40	1,5	275	500960	69,25	1	1

DARBE AKIM ANAHTARLARI VE SESSİZ KONTAKTÖRLER

05

Darbe Akım Anahtarları ve Sessiz Kontaktörler

NJMC1 Serisi Darbe Akım Anahtarları

	In (A)	Bobin Gerilimi (AC)	Bobin Gerilimi (DC)	Sipariş Kodu	Liste Fiyatı (€)	Kutu Adedi	Koli Adedi
1 Kutup	16	220		657012	31,48	12	180
	16		24	657011	31,48	12	180
	32	220		657014	43,6	12	180
	32		24	657013	43,6	12	180
2 Kutup	16	220		657052	38,37	12	180
	16		24	657051	38,37	12	180
	32	220		657061	51,44	6	90
	32		24	657060	51,44	6	90
3 Kutup	16	220		657055	57,5	6	90
	16		24	657054	57,5	6	90
	32	220		657064	65,58	4	60
	32		24	657063	65,58	4	60
4 Kutup	16	220		657058	68,07	6	90
	16		24	657057	68,07	6	90
	32	220		657067	84,7	3	45
	32		24	657066	84,7	3	45

NCH8 Serisi 220/230 V AC Sessiz Kontaktörler

	AC-1 Akımı (A)	Kontak Dizilimi	Sipariş Kodu	Liste Fiyatı (€)	Kutu Adedi	Koli Adedi
1 Kutup	20	1 NK	256245	19,12	10	120
	20	1 NA	256247	19,12	10	120
	25	1 NK	256241	19,84	10	120
	25	1 NA	256243	19,84	10	120
2 Kutup	20	2 NA	256054	25,41	10	120
	20	1 NA + 1 NK	256052	25,41	10	120
	20	2 NK	256053	25,41	10	120
	25	2 NA	256235	26,02	10	120
	25	1 NA + 1 NK	256237	26,02	10	120
	25	2 NK	256239	26,02	10	120
	40	2 NA	256081	66,07	6	72
	40	1 NA + 1 NK	256083	66,07	6	72
	40	2 NK	256209	66,07	6	72
	63	2 NA	256093	82,64	6	72
	63	1 NA + 1 NK	256095	82,64	6	72
	63	2 NK	256211	82,64	6	72
4 Kutup	20	4 NA	256085	31,82	6	72
	20	2 NA + 2 NK	256087	31,82	6	72
	20	3 NA + 1 NK	256175	31,82	6	72
	25	4 NA	256089	40,66	6	72
	25	2 NA + 2 NK	256091	40,66	6	72
	25	3 NA + 1 NK	256173	40,66	6	72
	40	4 NA	256099	71,51	4	48
	40	2 NA + 2 NK	256215	71,51	4	48
	40	3 NA + 1 NK	256213	71,51	4	48
	63	4 NA	256101	87,00	4	48
	63	3 NA + 1 NK	256217	87,00	4	48
	63	2 NA + 2 NK	256219	87,00	4	48

ZAMAN SAATLERİ

06

06

Zaman Saatleri

NKG3 Dijital Zaman Saati

Ürün Tanımı	Sipariş Kodu	Liste Fiyatı (€)	Kutu Adedi	Koli Adedi
NKG3 - 16 Program, 1 Enversör Kontak, 220 VAC 50/60 Hz	310024	88,15	1	60

Zaman Hassasiyeti	< 2 Saniye
Zaman Rezervi	1 dakika - 168 saat
Mekanik Ömür	> 30.000
Elektriksel Ömür	> 10.000
Montaj Tip	Raya Montaj
Gösterge	Dijital Ekran

NKG4-B Analog Zaman Saati

Programlama Tipi	Anahtarlama Süresi ve Aralık Tipi	Batarya	Program Süresi	Kontak Tipi	Sipariş Kodu	Liste Fiyatı (€)	Kutu Adedi	Koli Adedi
Dikey Kadran - Günlük	15 Dakika / 1 Tırnak	100 Saat Rezervli	24 Saat	1 NA	472002	30,89	1	200

CHD Serisi Astronomik Zaman Rölesi

Ürün Tanımı 230 V AC 50 Hz	Sipariş Kodu	Liste Fiyatı (€)	Kutu Adedi	Koli Adedi
CHD Serisi Astronomik Zaman Rölesi - 230 VAC 50 Hz	500879	137,16	1	10

Zaman Hassasiyeti	≤ ± 1 sn/gün
Kontak Sayısı ve Akımı	2 x 16 A
Montaj Tip	Raya Montaj
Gösterge	Dijital Ekran

TETRA
SERİSİ

CHINT mühendisliği ile geliştirilen Tetra Serisi, bireysel kullanıcılar için yüksek performans, üst düzey güvenlik ve akıllı şarj deneyimini tek bir çözümde bir araya getirir.

Bireysel Elektrikli Araç Şarj İstasyonu

- 50 °C'ye kadar ortam sıcaklığında 22 kW'a kadar AC şarj performansı.
- Dahili Tip-A + 6 mA DC RCD ile entegre güvenlik ve hızlı kurulum.
- RFID, OCPP haberleşme, Tak-&-Çalıştır ve mobil uygulama ile akıllı kullanım.
- 5 m kablo ve AC Tip-2 konnektör ile hazır çözüm.
- IP54 koruma ve IK10 darbe dayanımı ile maksimum dayanıklılık.

***EV Charger Çözümlerimiz için satış ekibimizle iletişime geçebilirsiniz.**

TETRA-T
SERİSİ

CHINT Tetra-T Serisi, TOKİ Şartnamesi gereklilikleri esas alınarak tasarlanmış; toplu konut projelerinde güvenli, şartnameye uyumlu ve uzun ömürlü elektrikli araç şarj altyapısı sağlamak üzere geliştirilmiştir.

TOKİ Şartnamesi Uyumlu Elektrikli Araç Şarj İstasyonu

- 50 °C'ye kadar ortam sıcaklığında kesintisiz 22 kW AC şarj performansı.
- PEN, MID ve Dekra onaylı dahili Tip-A ve 6 mA DC RCD koruması ile güvenli kullanım ve hızlı devreye alma.
- ISO 15118-2 Plug & Charge ve ISO 15118-20 V2X hazır altyapısı sayesinde akıllı, esnek ve geleceğe uyumlu şarj yönetimi.
- Free Mode, RFID, NFC, mobil uygulama ve OCPP uyumluluğu ile uzaktan yönetilebilir esnek kullanım.
- TOKİ şartnamesine uygun soketli tasarımıyla toplu konut projelerine standart ve sürdürülebilir şarj altyapısı.
- IP54 koruma ve IK10 darbe dayanımı ile maksimum dayanıklılık.

***EV Charger Çözümlerimiz için satış ekibimizle iletişime geçebilirsiniz.**

YÜK AYIRICILAR

07

Yük Ayırıcılar

NH4 Serisi DIN Rayı Tip Yük Ayırıcıları

	In (A) 230/400 V AC 50/60 Hz	Sipariş Kodu	Liste Fiyatı (€)	Kutu Adedi	Koli Adedi
1 Kutup ●○○○	32	398037	7,38	12	180
	63	398038	7,77	12	180
	100	398036	11,45	12	180
	125	398032	13,31	12	180
2 Kutup ●●○○	32	398040	15,85	6	90
	63	398041	17,79	6	90
	100	398039	20,81	6	90
	125	398033	22,02	6	90
3 Kutup ●●●○	32	398043	20,09	4	60
	63	398044	22,51	4	60
	100	398042	27,47	4	60
	125	398034	30,25	4	60
4 Kutup ●●●●	32	398046	26,86	3	45
	63	398047	30,01	3	45
	100	398045	37,51	3	45
	125	398035	39,69	3	45

Yük Ayırıcılar

RT28 Serisi Kartuş Sigortalar ve Yuvaları

	Kutup Sayısı	Sipariş Kodu	Liste Fiyatı (€)	Kutu Adedi	Koli Adedi
10 x 38 mm Sigorta Yuvası	1	520484	4,46	12	240
	2	520485	9,23	6	120
	3	520486	13,05	4	80

	Akım (A)	Sipariş Kodu	Liste Fiyatı (€)	Kutu Adedi	Koli Adedi
gG / gL Silindirik Sigortalar 500 V AC (10 x 38 mm)	2	520474	1,09	10	2400
	4	520475	1,09	10	2400
	6	520476	1,09	10	2400
	10	520478	1,09	10	2400
	16	520480	1,09	10	2400
	20	520481	1,09	10	2400
	25	520482	1,09	10	2400
	32	520483	1,11	10	2400

	Kutup Sayısı	Sipariş Kodu	Liste Fiyatı (€)	Kutu Adedi	Koli Adedi
14 x 51 mm Sigorta Yuvası	1	520512	10,91	6	108
	2	520513	21,89	3	54
	3	520514	34,59	2	36

	Akım (A)	Sipariş Kodu	Liste Fiyatı (€)	Kutu Adedi	Koli Adedi
gG / gL Silindirik Sigortalar 500 V AC (14 x 51 mm)	10	520489	2,45	10	1000
	16	520490	2,56	10	1000
	20	520491	2,56	10	1000
	25	520492	2,56	10	1000
	32	520493	2,56	10	1000
	40	520494	2,68	10	1000
	50	520495	2,68	10	1000
	63	520496	2,78	10	1000

NHR17 Serisi Sigortalı Yük Ayırıcılar - Yatay

	Akım (A)	Uygun Sigorta	Sipariş Kodu	Liste Fiyatı (€)	Kutu Adedi	Koli Adedi
3 Kutup	100	Boy 00 Sigorta	434248	84,24	1	8
	160	Boy 00 Sigorta	434249	88,99	1	8
	250	Boy 1 Sigorta	434250	158,76	1	4
	400	Boy 2 Sigorta	434251	270,00	1	2
	630	Boy 3 Sigorta	434252	315,36	1	2

*Ürünün içerisinde sigorta bulunmamaktadır. Ürün sigortasız bir şekilde sevk edilmektedir.

Yük Ayırıcılar

NF2 Emniyet Yük Ayırıcıları

	Ürün Tanımı	Akım (A)	Sipariş Kodu	Liste Fiyatı (€)	Kutu Adedi	Koli Adedi
	3 Kutuplu, DIN Rayına Montajlı, Gri Renk Direkt Mandallı	NF2-25/3DIR	25	324155	26,14	1	1
		NF2-32/3DIR	32	324156	35,31	1	1
		NF2-40/3DIR	40	324158	38,85	1	1
		NF2-63/3DIR	63	324160	47,67	1	1
		NF2-80/3DIR	80	324162	64,27	1	1
		NF2-100/3DIR	100	324164	82,99	1	1
		NF2-125/3DIR	125	324166	96,40	1	1
	3 Kutuplu, Sarı-Kırmızı Renkte Mandallı, Tek Delikli Pano Direkt Montaj	NF2-25/3HRY	25	324110	28,25	1	1
		NF2-32/3HRY	32	324116	38,85	1	1
		NF2-40/3HRY	40	324122	42,38	1	1
		NF2-63/3HRY	63	324128	50,15	1	1
		NF2-80/3HRY	80	324134	67,10	1	1
		NF2-100/3HRY	100	324140	84,75	1	1
		NF2-125/3HRY	125	324146	98,88	1	1
	3 Kutuplu, Siyah-Beyaz Renkte Mandallı, Tek Delikli Pano Direkt Montaj	NF2-25/3HBR	25	324112	28,25	1	1
		NF2-32/3HBR	32	324118	38,85	1	1
		NF2-40/3HBR	40	324124	42,38	1	1
		NF2-63/3HBR	63	324130	50,15	1	1
		NF2-80/3HBR	80	324136	67,10	1	1
		NF2-100/3HBR	100	324142	84,75	1	1
		NF2-125/3HBR	125	324148	98,88	1	1
	3 Kutuplu, 200mm Uzatma Şaftlı, Sarı-Kırmızı Renkte Mandallı, Pano Kapağına Montajlı	NF2-25/3DORY	25	324113	30,01	1	1
		NF2-32/3DORY	32	324119	42,38	1	1
		NF2-40/3DORY	40	324125	45,91	1	1
		NF2-63/3DORY	63	324131	52,97	1	1
		NF2-80/3DORY	80	324137	70,63	1	1
		NF2-100/3DORY	100	324143	90,05	1	1
		NF2-125/3DORY	125	324149	103,82	1	1
	3 Kutuplu, 200mm Uzatma Şaftlı, Siyah-Beyaz Mandallı, Pano Kapağına Montajlı	NF2-25/3DOBR	25	324115	30,01	1	1
		NF2-32/3DOBR	32	324121	42,38	1	1
		NF2-40/3DOBR	40	324127	45,91	1	1
		NF2-63/3DOBR	63	324133	52,97	1	1
		NF2-80/3DOBR	80	324139	70,63	1	1
		NF2-100/3DOBR	100	324145	90,05	1	1
		NF2-125/3DOBR	125	324151	103,82	1	1

Yük Ayırıcılar

Aksesuarlar NF2 Emniyet Yük Ayırıcıları

Ürün Tanımı	Ürün Açıklaması	Sipariş Kodu	Liste Fiyatı (€)	Kutu Adedi	Koli Adedi
NF2-40PD	DO ve DI modeller için 4.kutup (25A, 32A, 40A ile uyumlu)	324195	6,62	10	10
NF2-40PDR	H modeller için 4.kutup (25A, 32A, 40A ile uyumlu)	324207	6,62	10	10
NF2-80PD	DO ve DI modeller için 4.kutup (63A, 80A ile uyumlu)	324200	17,47	5	5
NF2-80PDR	H modeller için 4.kutup (63A, 80A ile uyumlu)	324212	17,47	5	5
NF2-125PD	DO ve DI modeller için 4.kutup (100A, 125A ile uyumlu)	324204	43,38	6	6
NF2-125PDR	H modeller için 4.kutup (100A, 125A ile uyumlu)	324215	43,38	6	6
NF2-40PN	DO ve DI modeller için Nötr Terminali (25A, 32A, 40A ile uyumlu)	324197	6,62	10	10
NF2-40PNR	H modeller için Nötr Terminali (25A, 32A, 40A ile uyumlu)	324209	6,62	10	10
NF2-80PN	DO ve DI modeller için Nötr Terminali (63A, 80A ile uyumlu)	324201	17,47	5	5
NF2-80PNR	H modeller için Nötr Terminali (63A, 80A ile uyumlu)	324213	17,47	5	5
NF2-125PN	DO ve DI modeller için Nötr Terminali (100A, 125A ile uyumlu)	324206	43,38	6	6
NF2-125PNR	H modeller için Nötr Terminali (100A, 125A ile uyumlu)	324218	43,38	6	6
NF2-40PE	DO ve DI modeller için Toprak Modülü (25A, 32A, 40A ile uyumlu)	324198	6,62	10	10
NF2-40PER	H modeller için Toprak Modülü (25A, 32A, 40A ile uyumlu)	324211	6,62	10	10
NF2-80PE	DO ve DI modeller için Toprak Modülü (63A, 80A ile uyumlu)	324202	17,47	5	5
NF2-80PER	H modeller için Toprak Modülü (63A, 80A ile uyumlu)	324214	17,47	5	5
NF2-125PE	DO ve DI modeller için Toprak Modülü (100A, 125A ile uyumlu)	324205	43,38	6	6
NF2-125PER	H modeller için Toprak Modülü (100A, 125A ile uyumlu)	324217	43,38	6	6
NF2-P1	1NA+1NK yardımcı kontak (Tüm Seri ile Uyumlu)	324152	10,53	10	10
NF2-P2	2NA yardımcı kontak (Tüm Seri ile Uyumlu)	324153	10,53	10	10
NF2-40TS3	3 Kutuplu / Terminal Koruyucu (25A, 32A, 40A ile uyumlu)	324219	2,71	50	50
NF2-40TS1	1 Kutuplu / Terminal Koruyucu (25A, 32A, 40A ile uyumlu)	324220	1,39	30	30
NF2-80TS3	3 Kutuplu / Terminal Koruyucu (63A, 80A ile uyumlu)	324222	2,64	16	16
NF2-80TS1	1 Kutuplu / Terminal Koruyucu (63A, 80A ile uyumlu)	324221	1,39	30	30
NF2-125TS3	3 Kutuplu / Terminal Koruyucu (100A, 125A ile uyumlu)	324223	2,71	16	16
NF2-125TS1	1 Kutuplu / Terminal Koruyucu (100A, 125A ile uyumlu)	324224	1,39	16	16
NF2 DO extension shaft (300mm)	300mm'lik Uzatma Mili	511512	11,30	1	52

OTOMATİK TRANSFER ŞALTERLERİ

08

Otomatik Transfer Şalterleri

YENİ

NXZMN Serisi Otomatik Transfer Şalterleri
Class CB Otomatik Transfer - Termik ve Manyetik Korumalı

Ürün Tanımı	Nominal Akım In (A)	Kutup Sayısı	Kısa Devre Akımı Sınırlama Değeri Iq (kA)	Sipariş Kodu	Liste Fiyatı (€)	Kutu Adedi	Koli Adedi
NXZMN-63/3B	10	3	25	603211	816,90	1	1
NXZMN-63/3B	16	3	25	603212	823,20	1	1
NXZMN-63/3B	25	3	25	603213	829,50	1	1
NXZMN-63/3B	32	3	25	603214	849,45	1	1
NXZMN-63/3B	40	3	25	603215	859,95	1	1
NXZMN-63/3B	50	3	25	603216	868,35	1	1
NXZMN-63/3B	63	3	25	603217	883,05	1	1
NXZMN-125/3B	80	3	25	603259	1008,00	1	1
NXZMN-125/3B	100	3	25	603260	1051,05	1	1
NXZMN-125/3B	125	3	25	603261	1158,15	1	1
NXZMN-250/3B	160	3	36	603293	1184,40	1	1
NXZMN-250/3B	180	3	36	603294	1203,30	1	1
NXZMN-250/3B	200	3	36	603295	1457,40	1	1
NXZMN-250/3B	225	3	36	603296	1529,85	1	1
NXZMN-250/3B	250	3	36	603297	1740,90	1	1
NXZMN-400/3B	315	3	50	603331	1965,60	1	1
NXZMN-400/3B	350	3	50	603332	2045,40	1	1
NXZMN-400/3B	400	3	50	603333	2178,75	1	1
NXZMN-630/3B	500	3	50	603360	2299,50	1	1
NXZMN-630/3B	630	3	50	603361	2470,65	1	1
NXZMN-800/3B	700	3	50	603385	2807,70	1	1
NXZMN-800/3B	800	3	50	603384	2909,55	1	1

NXZMN-63/4B	10	4	25	603197	849,45	1	1
NXZMN-63/4B	16	4	25	603198	859,95	1	1
NXZMN-63/4B	25	4	25	603199	868,35	1	1
NXZMN-63/4B	32	4	25	603200	877,80	1	1
NXZMN-63/4B	40	4	25	603201	893,55	1	1
NXZMN-63/4B	50	4	25	603202	905,10	1	1
NXZMN-63/4B	63	4	25	603204	928,20	1	1
NXZMN-125/4B	80	4	25	603250	1082,55	1	1
NXZMN-125/4B	100	4	25	603252	1128,75	1	1
NXZMN-125/4B	125	4	25	603253	1204,35	1	1
NXZMN-250/4B	160	4	36	603283	1241,10	1	1
NXZMN-250/4B	180	4	36	603284	1272,60	1	1
NXZMN-250/4B	200	4	36	603285	1529,85	1	1
NXZMN-250/4B	225	4	36	603286	1675,80	1	1
NXZMN-250/4B	250	4	36	603287	1832,25	1	1
NXZMN-400/4B	315	4	50	603322	2166,15	1	1
NXZMN-400/4B	350	4	50	603324	2382,45	1	1
NXZMN-400/4B	400	4	50	603325	2583,00	1	1
NXZMN-630/4B	500	4	50	603354	2682,75	1	1
NXZMN-630/4B	630	4	50	603356	2786,70	1	1
NXZMN-800/4B	700	4	50	603378	3062,85	1	1
NXZMN-800/4B	800	4	50	603379	3164,70	1	1

Otomatik Transfer Şalterleri

YENİ

NXZHMN Serisi Otomatik Transfer Şalterleri
Class PC Otomatik Transfer - Termik ve Manyetik Korumasız

Ürün Tanımı	Nominal Akım In (A)	Kutup Sayısı	Kısa Devre Akımı Sınırlama Değeri Iq (kA)	Sipariş Kodu	Liste Fiyatı (€)	Kutu Adedi	Koli Adedi
NXZHMN-63/3B	10	3	100	603751	384,00	1	1
NXZHMN-63/3B	16	3	100	603753	384,00	1	1
NXZHMN-63/3B	25	3	100	603754	384,00	1	1
NXZHMN-63/3B	32	3	100	603755	384,00	1	1
NXZHMN-63/3B	40	3	100	603756	384,00	1	1
NXZHMN-63/3B	50	3	100	603758	384,00	1	1
NXZHMN-63/3B	63	3	100	603757	384,00	1	1
NXZHMN-125/3B	80	3	100	603798	384,00	1	1
NXZHMN-125/3B	100	3	100	603800	384,00	1	1
NXZHMN-125/3B	125	3	100	603799	384,00	1	1
NXZHMN-250/3B	160	3	100	603838	662,84	1	1
NXZHMN-250/3B	180	3	100	603840	662,84	1	1
NXZHMN-250/3B	200	3	100	603841	662,84	1	1
NXZHMN-250/3B	225	3	100	603842	662,84	1	1
NXZHMN-250/3B	250	3	100	603843	662,84	1	1
NXZHMN-400/3B	315	3	100	603879	1388,15	1	1
NXZHMN-400/3B	350	3	100	603880	1388,15	1	1
NXZHMN-400/3B	400	3	100	603881	1388,15	1	1
NXZHMN-630/3B	500	3	100	603908	1862,18	1	1
NXZHMN-630/3B	630	3	100	603910	1862,18	1	1
NXZHMN-800/3B	700	3	100	603936	1944,73	1	1
NXZHMN-800/3B	800	3	100	603937	1944,73	1	1
NXZHMN-63/4B	10	4	100	603717	426,25	1	1
NXZHMN-63/4B	16	4	100	603718	426,25	1	1
NXZHMN-63/4B	25	4	100	603719	426,25	1	1
NXZHMN-63/4B	32	4	100	603720	426,25	1	1
NXZHMN-63/4B	40	4	100	603721	426,25	1	1
NXZHMN-63/4B	50	4	100	603722	426,25	1	1
NXZHMN-63/4B	63	4	100	603723	426,25	1	1
NXZHMN-125/4B	80	4	100	603778	426,25	1	1
NXZHMN-125/4B	100	4	100	603779	426,25	1	1
NXZHMN-125/4B	125	4	100	603781	426,25	1	1
NXZHMN-250/4B	160	4	100	603814	779,05	1	1
NXZHMN-250/4B	180	4	100	603816	779,05	1	1
NXZHMN-250/4B	200	4	100	603815	779,05	1	1
NXZHMN-250/4B	225	4	100	603818	779,05	1	1
NXZHMN-250/4B	250	4	100	603817	779,05	1	1
NXZHMN-400/4B	315	4	100	603859	1600,22	1	1
NXZHMN-400/4B	350	4	100	603860	1600,22	1	1
NXZHMN-400/4B	400	4	100	603861	1600,22	1	1
NXZHMN-630/4B	500	4	100	603894	2238,55	1	1
NXZHMN-630/4B	630	4	100	603895	2238,55	1	1
NXZHMN-800/4B	700	4	100	603921	2329,31	1	1
NXZHMN-800/4B	800	4	100	603923	2329,31	1	1

- 10A...800A Anma Akımı
- 3 veya 4 Kutup Seçenekleri
- I – O – II Anahtar Pozisyonları
- Class CB Termik Manyetik Korumalı
- Class PC Termik Manyetik Korumasız
- Faz Yokluğu Koruması
- Aşırı ve Düşük Gerilim Koruması
- LED Ekran

KOMPAKT TİP DEVRE KESİCİLER

09

Kompakt Tip Devre Kesiciler

NXM Serisi Sabit Tip Devre Kesiciler

Sabit | Termik Manyetik

3 Kutup

●●●○

Nominal Akım In (A)	Ürün Tanımı	Kesme Kapasitesi Icu (kA)	Sipariş Kodu	Liste Fiyatı (€)	Kutu Adedi	Koli Adedi
10	NXM-63S/3300	25	205882	95,75	1	18
16	NXM-63S/3300	25	205883	95,75	1	18
20	NXM-63S/3300	25	205884	95,75	1	18
25	NXM-63S/3300	25	205885	95,75	1	18
32	NXM-63S/3300	25	205886	95,75	1	18
40	NXM-63S/3300	25	205887	95,75	1	18
50	NXM-63S/3300	25	205888	95,75	1	18
63	NXM-63S/3300	25	205889	95,75	1	18
80	NXM-125S/3300	25	131361	111,55	1	18
100	NXM-125S/3300	25	131362	115,12	1	18
125	NXM-125S/3300	25	131363	122,36	1	18
160	NXM-160S/3300	36	131364	142,88	1	12
200	NXM-250S/3300	36	131367	184,14	1	8
225	NXM-250S/3300	36	131368	191,16	1	8
250	NXM-250S/3300	36	131369	193,91	1	8
315	NXM-400S/3300	36	131371	421,74	1	4
400	NXM-400S/3300	36	131373	466,88	1	4
500	NXM-630S/3300	50	131374	576,18	1	4
630	NXM-630S/3300	50	131375	602,32	1	4
800	NXM-800S/3300	50	131376	1408,97	1	2
1000	NXM-1000S/3300	50	131377	1643,00	1	2
1250	NXM-1250S/3300T	50	218740	2277,40	1	1
1600	NXM-1600S/3300T	50	131378	2700,32	1	1

Sabit | Termik Manyetik

4 Kutup

●●●●

10	NXM-63S/4300B	25	205906	148,82	1	16
16	NXM-63S/4300B	25	205907	148,82	1	16
20	NXM-63S/4300B	25	205908	148,82	1	16
25	NXM-63S/4300B	25	205909	148,82	1	16
32	NXM-63S/4300B	25	205910	148,82	1	16
40	NXM-63S/4300B	25	205911	148,82	1	16
50	NXM-63S/4300B	25	205912	148,82	1	16
63	NXM-63S/4300B	25	205913	148,82	1	16
80	NXM-125S/4300B	25	844310	161,42	1	16
100	NXM-125S/4300B	25	844303	167,14	1	16
125	NXM-125S/4300B	25	844304	174,01	1	16
160	NXM-160S/4300B	36	844328	201,48	1	8
180	NXM-250S/4300B	36	844340	219,80	1	8
200	NXM-250S/4300B	36	844341	227,82	1	8
225	NXM-250S/4300B	36	844342	243,84	1	8
250	NXM-250S/4300B	36	844343	257,58	1	8
315	NXM-400S/4300B	36	844364	591,86	1	2
350	NXM-400S/4300B	36	844366	604,45	1	2
400	NXM-400S/4300B	36	844367	641,09	1	2
500	NXM-630S/4300B	50	844376	961,63	1	2
630	NXM-630S/4300B	50	844377	1030,32	1	2
800	NXM-800S/4300B	50	844384	1413,83	1	2
1000	NXM-1000S/4300B	50	844281	1640,50	1	2
1250	NXM-1600S/4300TB	50	844320	3110,42	1	1
1600	NXM-1600S/4300TB	50	844321	3337,09	1	1

Kompakt Tip Devre Kesiciler

NXM Serisi Sabit Tip Devre Kesiciler

Sabit | Termik Manyetik

3 Kutup

●●●○

Nominal Akım In (A)	Ürün Tanımı	Kesme Kapasitesi Icu (kA)	Sipariş Kodu	Liste Fiyatı (€)	Kutu Adedi	Koli Adedi
10	NXM-63H/3300	50	205890	102,41	1	18
16	NXM-63H/3300	50	205891	102,41	1	18
20	NXM-63H/3300	50	205892	102,41	1	18
25	NXM-63H/3300	50	205893	102,41	1	18
32	NXM-63H/3300	50	205894	102,41	1	18
40	NXM-63H/3300	50	205895	102,41	1	18
50	NXM-63H/3300	50	205896	102,41	1	18
63	NXM-63H/3300	50	205897	102,41	1	18
80	NXM-125H/3300	50	844290	118,80	1	18
100	NXM-125H/3300	50	844283	123,55	1	18
125	NXM-125H/3300	50	844284	130,68	1	18
160	NXM-160H/3300	50	844323	160,38	1	12
200	NXM-250H/3300	50	844331	197,21	1	8
225	NXM-250H/3300	50	844332	213,84	1	8
250	NXM-250H/3300	50	844333	218,59	1	8
315	NXM-400H/3300	50	844355	451,44	1	4
400	NXM-400H/3300	50	844358	500,15	1	4
500	NXM-630H/3300	70	844369	617,76	1	4
630	NXM-630H/3300	70	844370	643,90	1	4
800	NXM-800H/3300	70	844379	1507,57	1	2
1000	NXM-1000H/3300	70	844276	1758,24	1	2
1250	NXM-1250H/3300T	70	218742	2436,59	1	1
1600	NXM-1600H/3300T	70	844313	2889,22	1	1

Sabit | Termik Manyetik

4 Kutup

●●●●

10	NXM-63H/4300B	50	205898	160,27	1	16
16	NXM-63H/4300B	50	205899	160,27	1	16
20	NXM-63H/4300B	50	205900	160,27	1	16
25	NXM-63H/4300B	50	205901	160,27	1	16
32	NXM-63H/4300B	50	205902	160,27	1	16
40	NXM-63H/4300B	50	205903	160,27	1	16
50	NXM-63H/4300B	50	205904	160,27	1	16
63	NXM-63H/4300B	50	205905	160,27	1	16
80	NXM-125H/4300B	50	844298	172,86	1	16
100	NXM-125H/4300B	50	844291	179,73	1	16
125	NXM-125H/4300B	50	844292	186,60	1	16
160	NXM-160H/4300B	50	844325	216,37	1	8
180	NXM-250H/4300B	50	844335	234,68	1	8
200	NXM-250H/4300B	50	844336	243,84	1	8
225	NXM-250H/4300B	50	844337	261,01	1	8
250	NXM-250H/4300B	50	844338	275,90	1	8
315	NXM-400H/4300B	50	844359	636,51	1	2
350	NXM-400H/4300B	50	844361	649,10	1	2
400	NXM-400H/4300B	50	844362	685,74	1	2
500	NXM-630H/4300B	70	844372	1029,18	1	2
630	NXM-630H/4300B	70	844373	1102,44	1	2
800	NXM-800H/4300B	70	844381	1513,43	1	2
1000	NXM-1000H/4300B	70	844278	1754,98	1	2
1250	NXM-1600H/4300TB	70	844315	3327,93	1	1
1600	NXM-1600H/4300TB	70	844316	3570,63	1	1

Önemli Not: NXM serisinde faz girişlerinin ürünün üst tarafından yapılması uygundur, alt tarafından yapılması uygun değildir. Ürünün alt tarafından faz girişlerinin yapılması, üründe hasara yol açabilir.

Kompakt Tip Devre Kesiciler

NXMLE Serisi Kaçak Akım Algılamalı (Yangın Koruma) Sabit Tip Devre Kesiciler

Dahili Açtırma Bobinli

4 Kutup

●●●●

Ürün Tanımı	Kesme Kapasitesi Icu (kA)	Kaçak Akım Ayar Sahası (mA)	Sipariş Kodu	Liste Fiyatı (€)	Kutu Adedi	Koli Adedi
NXMLE-125H/4310 Y C 25A	36	100-200-300-500	337240	263,74	1	16
NXMLE-125H/4310 Y C 32A	36	100-200-300-500	337241	264,92	1	16
NXMLE-125H/4310 Y C 40A	36	100-200-300-500	337242	275,62	1	16
NXMLE-125H/4310 Y C 50A	36	100-200-300-500	337243	276,80	1	16
NXMLE-125H/4310 Y C 63A	36	100-200-300-500	337245	277,99	1	16
NXMLE-125H/4310 Y C 80A	36	100-200-300-500	337244	279,18	1	16
NXMLE-125H/4310 Y C 100A	36	100-200-300-500	337238	281,56	1	16
NXMLE-125H/4310 Y C 125A	36	100-200-300-500	337239	318,38	1	16
NXMLE-160S/4310 Y C 160A	35	100-200-300-500	337258	336,20	1	8
NXMLE-250S/4310 Y C 180A	35	100-200-300-500	337265	373,03	1	8
NXMLE-250S/4310 Y C 200A	35	100-200-300-500	337267	416,99	1	8
NXMLE-250S/4310 Y C 225A	35	100-200-300-500	337266	431,24	1	8
NXMLE-250S/4310 Y C 250A	35	100-200-300-500	337268	438,37	1	8
NXMLE-400S/4310 Y D 315A	50	100-300-500-1000	337281	804,28	1	2
NXMLE-400S/4310 Y D 350A	50	100-300-500-1000	337283	841,10	1	2
NXMLE-400S/4310 Y D 400A	50	100-300-500-1000	337280	848,23	1	2
NXMLE-630S/4310 Y D 500A	50	100-300-500-1000	337285	1133,35	1	2
NXMLE-630S/4310 Y C 630A	50	100-200-300-500	387783	1144,04	1	2

Önemli Not: NXMLE serisinde faz girişlerinin ürünün üst tarafından yapılması uygundur, alt tarafından yapılması uygun değildir. Ürünün alt tarafından faz girişlerinin yapılması, üründe hasara yol açabilir.
*Gecikmesiz tip ve farklı kaçak akım ayar sahalı ürünler için sorunuz.

Kompakt Tip Devre Kesiciler

Aksesuarlar NXM-NXMLE Serisi Devre Kesiciler

Ürün Tanımı	Uyumlu Olduğu Kasa	Ürün Tanımı	Sipariş Kodu	Liste Fiyatı (€)	Kutu Adedi	Koli Adedi
Yardımcı Kontak	NXM-63/125 Sağ	AX-M1 R	946951	28,11	1	1
	NXM-160 Sol	AX-M2 L	946946	28,11	1	1
	NXM-160 Sağ	AX-M2 R	946949	28,11	1	1
	NXM-250/320 Sol	AX-M3 L	946944	31,84	1	1
	NXM-250/320 Sağ	AX-M3 R	946943	31,84	1	1
	NXM-400/630 Sol	AX-M4 L	946941	75,47	1	1
	NXM-800 Sol	AX-M5 L	946938	85,73	1	1
	NXM-800 Sağ	AX-M5 R	946935	85,73	1	1
	NXM-1250/1600 Sol	NXM-1600 AX	146145	103,81	1	1
Düşük Gerilim Bobini 230 V AC	NXM-63/125 Sol	UVT-M1 A1 L	203834	81,99	1	1
	NXM-160 Sol	UVT-M2 A1 L	152863	81,99	1	1
	NXM-250/320 Sağ	UVT-M3 A1 R	152865	87,83	1	1
	NXM-400/630 Sağ	UVT-M4 A1 R	946968	160,96	1	1
	NXM-800 Sol	UVT-M5 A1 L	946978	183,12	1	1
	NXM-1000 Sol	UVT-M6 A1 L	946985	199,45	1	1
	NXM-1250/1600 Sol	UVT-M7 A1 L	946960	403,57	1	1
Açtırma Bobini 230 V AC	NXM-63/125 Sol	SHT-M1 A1 L	946996	64,15	1	1
	NXM-63/125 Sağ	SHT-M1 A1 R	946958	64,15	1	1
	NXM-160 Sol	SHT-M2 A1 L	946953	64,15	1	1
	NXM-160 Sağ	SHT-M2 A1 R	946974	64,15	1	1
	NXM-250/320 Sol	SHT-M3 A1 L	946972	79,08	1	1
	NXM-250/320 Sağ	SHT-M3 A1 R	946969	79,08	1	1
	NXM-400/630 Sağ	SHT-M4 A1 R	946966	146,97	1	1
	NXM-800 Sağ	SHT-M5 A1 R	946981	170,29	1	1
	NXM-1000 Sağ	SHT-M6 A1 R	946988	181,96	1	1
	NXM-1250/1600 Sol	SHT-M7 A1 L	946961	219,28	1	1
Alarm Kontağı	NXM-63/125 Sağ	AL-M1 R	201842	20,53	1	1
	NXM-160 Sol	AL-M2 L	946947	20,53	1	1
	NXM-160 Sağ	AL-M2 R	946950	20,53	1	1
	NXM-250/320 Sol	AL-M3 L	203836	20,53	1	1
	NXM-400/630 Sol	AL-M4 L	946939	46,07	1	1
	NXM-800 Sol	AL-M5 L	946937	48,41	1	1
	NXM-800 Sağ	AL-M5 R	946934	48,41	1	1
	NXM-1250/1600 Sağ	NXM-1600 AL	146146	48,41	1	1
Motor 230 V AC/DC	NXM-63/125	MD-M1 D3/A1	946922	544,71	1	1
	NXM-160S	MD-M2 A1 S	946905	544,71	1	1
	NXM-160H	MD-M2 A1 H	946904	544,71	1	1
	NXM-250/320	MD-M3 D3/A1(S tip uyumlu)	331267	576,20	1	1
	NXM-250/320	MD-M3 D3/A1(H tip uyumlu)	946926	576,20	1	1
	NXM-400/630	MD-M4 D3/A1	946912	1036,93	1	1
	NXM-800	MD-M5 D3/A1	946908	1152,40	1	1
	NXM-1000	MD-M6 D3/A1	946916	1383,35	1	1
	NXM-1250/1600	MD-M7 D3/A1	946914	1497,66	1	1

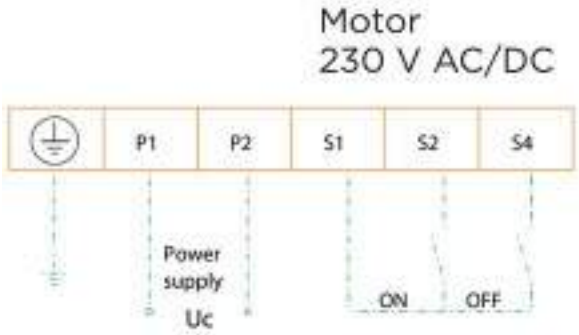

Motor aksesuarı bağlantılarını üstteki şemaya göre gerçekleştiriniz.
S1, S2 ve S4 terminallerine kesinlikle enerji verilmemelidir.
Enerji verilmesi durumunda motor aksesuarı zarar görecektir.

Kompakt Tip Devre Kesiciler

Aksesuarlar NXM-NXMLE Serisi Devre Kesiciler

Ürün Tanımı	Uyumlu Olduğu Kasa	Ürün Tanımı	Sipariş Kodu	Liste Fiyatı (€)	Kutu Adedi	Koli Adedi
Döner Kurma Kolu Mekanizması	NXM-63/125	ERH-M1	946896	84,22	1	1
	NXM-160	ERH-M2	946886	84,22	1	1
	NXM-250/320	ERH-M3(S tip uyumlu)	331269	84,22	1	1
	NXM-250/320	ERH-M3(H tip uyumlu)	946889	84,22	1	1
	NXM-400/630	ERH-M4	946891	103,81	1	1
	NXM-800	ERH-M5	946887	115,24	1	1
	NXM-1000	ERH-M6	946894	127,14	1	1
	NXM-1600	ERH-M7	946892	160,96	1	1
Uzatma Barası	NXM-63/125	FCP-M1 3P	404949	20,15	1	100
	NXM-63/125	FCP-M1 4P	404950	27,33	1	100
	NXM-160	FCP-M2 3P	844982	17,33	1	100
	NXM-160	FCP-M2 4P	844981	23,11	1	100
	NXM-250	FCP-M3 3P	844985	69,04	1	50
	NXM-250	FCP-M3 4P	844984	94,00	1	40
	NXM-400/630	FCP-M4 3P	844992	109,26	1	20
	NXM-400/630	FCP-M4 4P	844991	145,70	1	20
	NXM-800	FCP-M5 3P	844990	280,74	1	10
	NXM-800	FCP-M5 4P	844989	371,26	1	10
	NXM-1600	FCP-M7(1250A) 3P	844996	621,56	1	6
	NXM-1600	FCP-M7(1250A) 4P	844995	825,11	1	4
	NXM-1600	FCP-M7(1600A) 3P	844994	755,48	1	6
	NXM-1600	FCP-M7(1600A) 4P	844993	1.024,44	1	4

Not: Uzatma baraları set halinde gelir. 3 kutuplularda 6 adet, 4 kutuplularda 8 adet olarak çıkmaktadır.
*Kutup belirtilmeyen ürünler 3 ve 4 kutup için uygundur.
*Kesme kapasitesi modeli belirtilmeyen ürünler S ve H modelleri için uygundur.

NXMLE Serisi Kaçak Akım Algılamalı (Yangın Koruma) Devre Kesiciler - Termik Akım Ayarlı 4 Kutuplu | Dahili Açtırma Bobinli

Dahili Açtırma Bobinli

4 Kutup

●●●●

Ürün Tanımı	Kesme Kapasitesi Icu (kA)	Termik Akım Ayar Sahası	Kaçak Akım Ayar Sahası (mA)	Sipariş Kodu	Liste Fiyatı (€)	Kutu Adedi	Koli Adedi
NXMLE-125F T 4TM/25A	25	20-25	30-300-500	502911	304,83	1	18
NXMLE-125F T 4TM/40A	25	32-40	30-300-500	502903	304,83	1	18
NXMLE-125F T 4TM/63A	25	50,4-63	30-300-500	502904	304,83	1	18
NXMLE-125F T 4TM/80A	25	64-80	30-300-500	502905	304,83	1	18
NXMLE-125F T 4TM/100A	25	80-100	30-300-500	502906	304,83	1	18
NXMLE-125F T 4TM/125A	25	100-125	30-300-500	502907	304,83	1	18
NXMLE-250F T 4TM/160A	36	128-160	30-300-500	502908	400,45	1	12
NXMLE-250F T 4TM/200A	36	160-200	30-300-500	502909	407,65	1	12
NXMLE-250F T 4TM/250A	36	200-250	30-300-500	502910	411,96	1	12

Önemli Not: NXMLE serisinde faz girişlerinin ürünün üst tarafından yapılması uygundur, alt tarafından yapılması uygun değildir. Ürünün alt tarafından faz girişlerinin yapılması, üründe hasara yol açabilir.

Kompakt Tip Devre Kesiciler

NM8N Serisi Alçak Gerilim Devre Kesiciler
Ayarlı | Termik Manyetik | 3 Kutuplu | 50 kA

Ürün Tanımı	Kısa Devre Kesme Kapasitesi Icu (kA)	Ics (kA)	Termik Ayar Sahası (A)	Manyetik Ayar Sahası (A)	Sipariş Kodu	Liste Fiyatı (€)	Kutu Adedi	Koli Adedi
NM8N-125S 3 Kutuplu 16A	50	50	11,2 - 16	160	271581	149,33	1	12
NM8N-125S 3 Kutuplu 20A	50	50	14 - 20	200	271582	149,33	1	12
NM8N-125S 3 Kutuplu 25A	50	50	17,5 - 25	250	271583	149,33	1	12
NM8N-125S 3 Kutuplu 32A	50	50	22,4 - 32	320	271584	149,33	1	12
NM8N-125S 3 Kutuplu 40A	50	50	28 - 40	400	271585	149,33	1	12
NM8N-125S 3 Kutuplu 50A	50	50	35 - 50	500	271586	149,33	1	12
NM8N-125S 3 Kutuplu 63A	50	50	44,1 - 63	630	271587	149,33	1	12
NM8N-125S 3 Kutuplu 80A	50	50	56 - 80	800	271588	149,33	1	12
NM8N-125S 3 Kutuplu 100A	50	50	70 - 100	1000	271589	149,80	1	12
NM8N-125S 3 Kutuplu 125A	50	50	87,5 - 125	1250	271590	178,69	1	12
NM8N-250S 3 Kutuplu 160A	50	50	112 - 160	1120-1920	271172	182,97	1	8
NM8N-250S 3 Kutuplu 180A	50	50	126 - 180	1260-2160	271173	207,36	1	8
NM8N-250S 3 Kutuplu 200A	50	50	140 - 200	1400-2400	271174	223,63	1	8
NM8N-250S 3 Kutuplu 225A	50	50	157,5 - 225	1575-2700	271175	227,88	1	8
NM8N-250S 3 Kutuplu 250A	50	50	175 - 250	1750-3000	271176	227,91	1	8
NM8N-400S 3 Kutuplu 315A	50	50	220,5 - 315	1575-3150	268948	561,60	1	2
NM8N-400S 3 Kutuplu 350A	50	50	245 - 350	1750-3500	268949	613,44	1	2
NM8N-400S 3 Kutuplu 400A	50	50	280 - 400	2000-4000	268950	628,09	1	2
NM8N-630S 3 Kutuplu 500A	50	50	350 - 500	2500-5000	269252	761,40	1	2
NM8N-630S 3 Kutuplu 630A	50	50	441 - 630	3150-6300	594639	846,56	1	2
NM8N-800S 3 Kutuplu 630A	50	50	441 - 630	3150-6300	272927	985,60	1	1
NM8N-800S 3 Kutuplu 700A	50	50	490 - 700	3500-7000	272928	1370,52	1	1
NM8N-800S 3 Kutuplu 800A	50	50	560 - 800	4000-8000	272929	1460,16	1	1
NM8N-1600S 3 Kutuplu 1000A	50	50	700 - 1000	6000-10000	263071	2041,20	1	1
NM8N-1600S 3 Kutuplu 1250A	50	50	875 - 1250	7500-12500	263072	2525,04	1	1
NM8N-1600S 3 Kutuplu 1600A	50	50	1120 - 1600	9600-19200	263073	3618,00	1	1

Kompakt Tip Devre Kesiciler

NM8N Serisi Alçak Gerilim Devre Kesiciler
Ayarlı | Termik Manyetik | 3 Kutuplu | 70 kA

Ürün Tanımı	Kısa Devre Kesme Kapasitesi Icu (kA)	Ics (kA)	Termik Ayar Sahası (A)	Manyetik Ayar Sahası (A)	Sipariş Kodu	Liste Fiyatı (€)	Kutu Adedi	Koli Adedi
NM8N-125Q 3 Kutuplu 16A	70	70	11,2 - 16	160	271621	180,36	1	12
NM8N-125Q 3 Kutuplu 20A	70	70	14 - 20	200	271622	180,36	1	12
NM8N-125Q 3 Kutuplu 25A	70	70	17,5 - 25	250	271623	180,36	1	12
NM8N-125Q 3 Kutuplu 32A	70	70	22,4 - 32	320	271624	180,36	1	12
NM8N-125Q 3 Kutuplu 40A	70	70	28 - 40	400	271625	180,36	1	12
NM8N-125Q 3 Kutuplu 50A	70	70	35 - 50	500	271626	180,36	1	12
NM8N-125Q 3 Kutuplu 63A	70	70	44,1 - 63	630	271627	180,36	1	12
NM8N-125Q 3 Kutuplu 80A	70	70	56 - 80	800	271628	180,36	1	12
NM8N-125Q 3 Kutuplu 100A	70	70	70 - 100	1000	271629	184,68	1	12
NM8N-125Q 3 Kutuplu 125A	70	70	87,5 - 125	1250	271630	220,32	1	12
NM8N-250Q 3 Kutuplu 160A	70	70	112 - 160	1120-1920	271196	225,72	1	8
NM8N-250Q 3 Kutuplu 180A	70	70	126 - 180	1260-2160	271197	250,56	1	8
NM8N-250Q 3 Kutuplu 200A	70	70	140 - 200	1400-2400	271198	275,40	1	8
NM8N-250Q 3 Kutuplu 225A	70	70	157,5 - 225	1575-2700	271199	278,64	1	8
NM8N-250Q 3 Kutuplu 250A	70	70	175 - 250	1750-3000	271200	280,80	1	8
NM8N-400Q 3 Kutuplu 315A	70	70	220,5 - 315	1575-3150	268960	684,72	1	2
NM8N-400Q 3 Kutuplu 350A	70	70	245 - 350	1750-3500	268961	736,56	1	2
NM8N-400Q 3 Kutuplu 400A	70	70	280 - 400	2000-4000	268962	773,28	1	2
NM8N-630Q 3 Kutuplu 500A	70	70	350 - 500	2500-5000	269267	929,88	1	2
NM8N-630Q 3 Kutuplu 630A	70	70	441 - 630	3150-6300	594641	1026,00	1	2
NM8N-800Q 3 Kutuplu 630A	70	70	441 - 630	3150-6300	272939	1181,52	1	1
NM8N-800Q 3 Kutuplu 700A	70	70	490 - 700	3500-7000	272940	1644,84	1	1
NM8N-800Q 3 Kutuplu 800A	70	70	560 - 800	4000-8000	272941	1782,00	1	1
NM8N-1600Q 3 Kutuplu 1000A	70	70	700 - 1000	6000-10000	263083	2491,56	1	1
NM8N-1600Q 3 Kutuplu 1250A	70	70	875 - 1250	7500-12500	263084	3081,24	1	1
NM8N-1600Q 3 Kutuplu 1600A	70	70	1120 - 1600	9600-19200	263085	3838,32	1	1

Kompakt Tip Devre Kesiciler

NM8N Serisi Alçak Gerilim Devre Kesiciler
Ayarlı | Termik Manyetik | 3 Kutuplu | 100 kA

Ürün Tanımı	Kısa Devre Kesme Kapasitesi Icu (kA)	Ics (kA)	Termik Ayar Sahası (A)	Manyetik Ayar Sahası (A)	Sipariş Kodu	Liste Fiyatı (€)	Kutu Adedi	Koli Adedi
NM8N-125H 3 Kutuplu 16A	100	100	11,2 - 16	160	271661	204,12	1	12
NM8N-125H 3 Kutuplu 20A	100	100	14 - 20	200	271662	204,12	1	12
NM8N-125H 3 Kutuplu 25A	100	100	17,5 - 25	250	271663	204,12	1	12
NM8N-125H 3 Kutuplu 32A	100	100	22,4 - 32	320	271664	204,12	1	12
NM8N-125H 3 Kutuplu 40A	100	100	28 - 40	400	271665	204,12	1	12
NM8N-125H 3 Kutuplu 50A	100	100	35 - 50	500	271666	204,12	1	12
NM8N-125H 3 Kutuplu 63A	100	100	44,1 - 63	630	271667	204,12	1	12
NM8N-125H 3 Kutuplu 80A	100	100	56 - 80	800	271668	204,12	1	12
NM8N-125H 3 Kutuplu 100A	100	100	70 - 100	1000	271669	204,12	1	12
NM8N-125H 3 Kutuplu 125A	100	100	87,5 - 125	1250	271670	219,24	1	12
NM8N-250H 3 Kutuplu 160A	100	100	112 - 160	1120-1920	271220	280,80	1	8
NM8N-250H 3 Kutuplu 180A	100	100	126 - 180	1260-2160	271221	293,76	1	8
NM8N-250H 3 Kutuplu 200A	100	100	140 - 200	1400-2400	271222	380,16	1	8
NM8N-250H 3 Kutuplu 225A	100	100	157,5 - 225	1575-2700	271223	384,48	1	8
NM8N-250H 3 Kutuplu 250A	100	100	175 - 250	1750-3000	271224	390,96	1	8
NM8N-400H 3 Kutuplu 315A	100	100	220,5 - 315	1575-3150	268972	766,80	1	2
NM8N-400H 3 Kutuplu 350A	100	100	245 - 350	1750-3500	268973	825,12	1	2
NM8N-400H 3 Kutuplu 400A	100	100	280 - 400	2000-4000	268974	866,16	1	2
NM8N-630H 3 Kutuplu 500A	100	100	350 - 500	2500-5000	269282	1041,12	1	2
NM8N-630H 3 Kutuplu 630A	100	100	441 - 630	3150-6300	594645	1134,00	1	2
NM8N-800H 3 Kutuplu 630A	100	100	441 - 630	3150-6300	272951	1323,00	1	1
NM8N-800H 3 Kutuplu 700A	100	100	490 - 700	3500-7000	272952	1842,48	1	1
NM8N-800H 3 Kutuplu 800A	100	100	560 - 800	4000-8000	272953	1995,84	1	1
NM8N-1600H 3 Kutuplu 1000A	100	70	700 - 1000	6000-10000	263095	2790,72	1	1
NM8N-1600H 3 Kutuplu 1250A	100	70	875 - 1250	7500-12500	263096	3450,60	1	1
NM8N-1600H 3 Kutuplu 1600A	100	70	1120 - 1600	9600-19200	263097	4299,48	1	1

Kompakt Tip Devre Kesiciler

NM8N Serisi Alçak Gerilim Devre Kesiciler
Ayarlı | Termik Manyetik | 4 Kutuplu | 50 kA

Ürün Tanımı	Kısa Devre Kesme Kapasitesi Icu (kA)	Kısa Devre Kesme Kapasitesi Ics (kA)	Termik Ayar Sahası (A)	Manyetik Ayar Sahası (A)	Sipariş Kodu	Liste Fiyatı (€)	Kutu Adedi	Koli Adedi
NM8N-125S 4 Kutuplu 16A	50	50	11,2 - 16	160	271601	239,76	1	8
NM8N-125S 4 Kutuplu 20A	50	50	14 - 20	200	271602	239,76	1	8
NM8N-125S 4 Kutuplu 25A	50	50	17,5 - 25	250	271603	239,76	1	8
NM8N-125S 4 Kutuplu 32A	50	50	22,4 - 32	320	271604	239,76	1	8
NM8N-125S 4 Kutuplu 40A	50	50	28 - 40	400	271605	239,76	1	8
NM8N-125S 4 Kutuplu 50A	50	50	35 - 50	500	271606	239,76	1	8
NM8N-125S 4 Kutuplu 63A	50	50	44,1 - 63	630	271607	239,76	1	8
NM8N-125S 4 Kutuplu 80A	50	50	56 - 80	800	271608	261,36	1	8
NM8N-125S 4 Kutuplu 100A	50	50	70 - 100	1000	271609	261,36	1	8
NM8N-125S 4 Kutuplu 125A	50	50	87,5 - 125	1250	271610	295,92	1	8
NM8N-250S 4 Kutuplu 160A	50	50	112 - 160	1120-1920	271184	367,20	1	8
NM8N-250S 4 Kutuplu 180A	50	50	126 - 180	1260-2160	271185	387,72	1	8
NM8N-250S 4 Kutuplu 200A	50	50	140 - 200	1400-2400	271186	394,20	1	8
NM8N-250S 4 Kutuplu 225A	50	50	157,5 - 225	1575-2700	271187	413,64	1	8
NM8N-250S 4 Kutuplu 250A	50	50	175 - 250	1750-3000	271188	422,28	1	8
NM8N-400S 4 Kutuplu 315A	50	50	220,5 - 315	1575-3150	268956	864,00	1	2
NM8N-400S 4 Kutuplu 350A	50	50	245 - 350	1750-3500	268957	909,36	1	2
NM8N-400S 4 Kutuplu 400A	50	50	280 - 400	2000-4000	268958	920,16	1	2
NM8N-630S 4 Kutuplu 500A	50	50	350 - 500	2500-5000	269262	1007,64	1	2
NM8N-630S 4 Kutuplu 630A	50	50	441 - 630	3150-6300	594642	1188,00	1	2
NM8N-800S 4 Kutuplu 630A	50	50	441 - 630	3150-6300	272935	1931,04	1	1
NM8N-800S 4 Kutuplu 700A	50	50	490 - 700	3500-7000	272936	2290,68	1	1
NM8N-800S 4 Kutuplu 800A	50	50	560 - 800	4000-8000	272937	2444,04	1	1
NM8N-1600S 4 Kutuplu 1000A	50	50	700 - 1000	6000-10000	263079	3693,60	1	1
NM8N-1600S 4 Kutuplu 1250A	50	50	875 - 1250	7500-12500	263080	3808,08	1	1
NM8N-1600S 4 Kutuplu 1600A	50	50	1120 - 1600	9600-19200	263081	4199,04	1	1

Kompakt Tip Devre Kesiciler

NM8N Serisi Alçak Gerilim Devre Kesiciler
Ayarlı | Termik Manyetik | 4 Kutuplu | 70 kA

Ürün Tanımı	Kısa Devre Kesme Kapasitesi Icu (kA)	Ics (kA)	Termik Ayar Sahası (A)	Manyetik Ayar Sahası (A)	Sipariş Kodu	Liste Fiyatı (€)	Kutu Adedi	Koli Adedi
NM8N-125Q 4 Kutuplu 16A	70	70	11,2 - 16	160	271641	291,60	1	8
NM8N-125Q 4 Kutuplu 20A	70	70	14 - 20	200	271642	291,60	1	8
NM8N-125Q 4 Kutuplu 25A	70	70	17,5 - 25	250	271643	291,60	1	8
NM8N-125Q 4 Kutuplu 32A	70	70	22,4 - 32	320	271644	291,60	1	8
NM8N-125Q 4 Kutuplu 40A	70	70	28 - 40	400	271645	291,60	1	8
NM8N-125Q 4 Kutuplu 50A	70	70	35 - 50	500	271646	291,60	1	8
NM8N-125Q 4 Kutuplu 63A	70	70	44,1 - 63	630	271647	291,60	1	8
NM8N-125Q 4 Kutuplu 80A	70	70	56 - 80	800	271648	318,60	1	8
NM8N-125Q 4 Kutuplu 100A	70	70	70 - 100	1000	271649	318,60	1	8
NM8N-125Q 4 Kutuplu 125A	70	70	87,5 - 125	1250	271650	361,80	1	8
NM8N-250Q 4 Kutuplu 160A	70	70	112 - 160	1120-1920	271208	448,20	1	8
NM8N-250Q 4 Kutuplu 180A	70	70	126 - 180	1260-2160	271209	465,48	1	8
NM8N-250Q 4 Kutuplu 200A	70	70	140 - 200	1400-2400	271210	481,68	1	8
NM8N-250Q 4 Kutuplu 225A	70	70	157,5 - 225	1575-2700	271211	496,80	1	8
NM8N-250Q 4 Kutuplu 250A	70	70	175 - 250	1750-3000	271212	515,16	1	8
NM8N-400Q 4 Kutuplu 315A	70	70	220,5 - 315	1575-3150	268968	1055,16	1	2
NM8N-400Q 4 Kutuplu 350A	70	70	245 - 350	1750-3500	268969	1091,88	1	2
NM8N-400Q 4 Kutuplu 400A	70	70	280 - 400	2000-4000	268970	1123,20	1	2
NM8N-630Q 4 Kutuplu 500A	70	70	350 - 500	2500-5000	269277	1230,12	1	2
NM8N-630Q 4 Kutuplu 630A	70	70	441 - 630	3150-6300	594644	1382,40	1	2
NM8N-800Q 4 Kutuplu 630A	70	70	441 - 630	3150-6300	272947	2357,64	1	1
NM8N-800Q 4 Kutuplu 700A	70	70	490 - 700	3500-7000	272948	2748,60	1	1
NM8N-800Q 4 Kutuplu 800A	70	70	560 - 800	4000-8000	272949	2982,96	1	1
NM8N-1600Q 4 Kutuplu 1000A	70	70	700 - 1000	6000-10000	263091	4506,84	1	1
NM8N-1600Q 4 Kutuplu 1250A	70	70	875 - 1250	7500-12500	263092	4647,24	1	1
NM8N-1600Q 4 Kutuplu 1600A	70	70	1120 - 1600	9600-19200	263093	5039,28	1	1

Kompakt Tip Devre Kesiciler

NM8N Serisi Alçak Gerilim Devre Kesiciler
Ayarlı | Termik Manyetik | 4 Kutuplu | 100 kA

Ürün Tanımı	Kısa Devre Kesme Kapasitesi Icu (kA)	Ics (kA)	Termik Ayar Sahası (A)	Manyetik Ayar Sahası (A)	Sipariş Kodu	Liste Fiyatı (€)	Kutu Adedi	Koli Adedi
NM8N-125H 4 Kutuplu 16A	100	100	11,2 - 16	160	271681	335,88	1	8
NM8N-125H 4 Kutuplu 20A	100	100	14 - 20	200	271682	335,88	1	8
NM8N-125H 4 Kutuplu 25A	100	100	17,5 - 25	250	271683	335,88	1	8
NM8N-125H 4 Kutuplu 32A	100	100	22,4 - 32	320	271684	335,88	1	8
NM8N-125H 4 Kutuplu 40A	100	100	28 - 40	400	271685	335,88	1	8
NM8N-125H 4 Kutuplu 50A	100	100	35 - 50	500	271686	335,88	1	8
NM8N-125H 4 Kutuplu 63A	100	100	44,1 - 63	630	271687	335,88	1	8
NM8N-125H 4 Kutuplu 80A	100	100	56 - 80	800	271688	367,20	1	8
NM8N-125H 4 Kutuplu 100A	100	100	70 - 100	1000	271689	367,20	1	8
NM8N-125H 4 Kutuplu 125A	100	100	87,5 - 125	1250	271690	415,80	1	8
NM8N-250H 4 Kutuplu 160A	100	100	112 - 160	1120-1920	271232	515,16	1	8
NM8N-250H 4 Kutuplu 180A	100	100	126 - 180	1260-2160	271233	535,68	1	8
NM8N-250H 4 Kutuplu 200A	100	100	140 - 200	1400-2400	271234	554,04	1	8
NM8N-250H 4 Kutuplu 225A	100	100	157,5 - 225	1575-2700	271235	570,24	1	8
NM8N-250H 4 Kutuplu 250A	100	100	175 - 250	1750-3000	271236	592,92	1	8
NM8N-400H 4 Kutuplu 315A	100	100	220,5 - 315	1575-3150	269218	1212,84	1	2
NM8N-400H 4 Kutuplu 350A	100	100	245 - 350	1750-3500	269219	1256,04	1	2
NM8N-400H 4 Kutuplu 400A	100	100	280 - 400	2000-4000	269220	1291,68	1	2
NM8N-630H 4 Kutuplu 500A	100	100	350 - 500	2500-5000	269292	1414,80	1	2
NM8N-630H 4 Kutuplu 630A	100	100	441 - 630	3150-6300	594647	1517,40	1	2
NM8N-800H 4 Kutuplu 630A	100	100	441 - 630	3150-6300	272959	2710,80	1	1
NM8N-800H 4 Kutuplu 700A	100	100	490 - 700	3500-7000	272960	3161,16	1	1
NM8N-800H 4 Kutuplu 800A	100	100	560 - 800	4000-8000	272961	3430,08	1	1
NM8N-1600H 4 Kutuplu 1000A	100	70	700 - 1000	6000-10000	263103	5182,92	1	1
NM8N-1600H 4 Kutuplu 1250A	100	70	875 - 1250	7500-12500	263104	5343,84	1	1
NM8N-1600H 4 Kutuplu 1600A	100	70	1120 - 1600	9600-19200	263105	5795,28	1	1

Kompakt Tip Devre Kesiciler

NM8N Serisi Alçak Gerilim Devre Kesiciler
Ayarlı | Sadece Manyetik | 3 Kutuplu | 50 kA

Ürün Tanımı	Kısa Devre Kesme Kapasitesi Icu (kA)	Ics (kA)	Manyetik Ayar Sahası (A)	Sipariş Kodu	Liste Fiyatı (€)	Kutu Adedi	Koli Adedi
NM8N-125S 3 Kutuplu 16A	50	50	192	271841	219,24	1	12
NM8N-125S 3 Kutuplu 20A	50	50	240	271842	219,24	1	12
NM8N-125S 3 Kutuplu 25A	50	50	300	271843	219,24	1	12
NM8N-125S 3 Kutuplu 32A	50	50	384	271844	219,24	1	12
NM8N-125S 3 Kutuplu 40A	50	50	480	271845	219,24	1	12
NM8N-125S 3 Kutuplu 50A	50	50	600	271846	219,24	1	12
NM8N-125S 3 Kutuplu 63A	50	50	756	271847	219,24	1	12
NM8N-125S 3 Kutuplu 80A	50	50	960	271848	219,24	1	12
NM8N-125S 3 Kutuplu 100A	50	50	1200	271849	219,24	1	12
NM8N-125S 3 Kutuplu 125A	50	50	1500	271850	334,80	1	12
NM8N-250S 3 Kutuplu 160A	50	50	1440-2240	271428	334,80	1	8
NM8N-250S 3 Kutuplu 180A	50	50	1620-2520	271429	334,80	1	8
NM8N-250S 3 Kutuplu 200A	50	50	1800-2800	271430	334,80	1	8
NM8N-250S 3 Kutuplu 225A	50	50	2025-3150	271431	334,80	1	8
NM8N-250S 3 Kutuplu 250A	50	50	2250-3500	271432	334,80	1	8
NM8N-400S 3 Kutuplu 315A	50	50	2835-4410	269503	818,64	1	2
NM8N-400S 3 Kutuplu 350A	50	50	3150-4900	269504	818,64	1	2
NM8N-400S 3 Kutuplu 400A	50	50	3600-5600	269505	819,72	1	2
NM8N-630S 3 Kutuplu 500A	50	50	4500-7000	269527	879,12	1	2
NM8N-800S 3 Kutuplu 630A	50	50	5670-8820	273074	1812,24	1	1
NM8N-800S 3 Kutuplu 700A	50	50	6300-9800	273075	1813,32	1	1
NM8N-800S 3 Kutuplu 800A	50	50	7200-11200	273076	1813,32	1	1

Ayarlı | Sadece Manyetik | 4 Kutuplu | 50 kA

Ürün Tanımı	Kısa Devre Kesme Kapasitesi Icu (kA)	Ics (kA)	Manyetik Ayar Sahası (A)	Sipariş Kodu	Liste Fiyatı (€)	Kutu Adedi	Koli Adedi
NM8N-125S 4 Kutuplu 16A	50	50	192	524601	270,00	1	12
NM8N-125S 4 Kutuplu 20A	50	50	240	498827	270,00	1	12
NM8N-125S 4 Kutuplu 25A	50	50	300	524602	270,00	1	12
NM8N-125S 4 Kutuplu 32A	50	50	384	524603	270,00	1	12
NM8N-125S 4 Kutuplu 40A	50	50	480	498826	270,00	1	12
NM8N-125S 4 Kutuplu 50A	50	50	600	524604	270,00	1	12
NM8N-125S 4 Kutuplu 63A	50	50	756	498825	270,00	1	12
NM8N-125S 4 Kutuplu 80A	50	50	960	524605	270,00	1	12
NM8N-125S 4 Kutuplu 100A	50	50	1200	524600	270,00	1	12
NM8N-125S 4 Kutuplu 125A	50	50	1500	498824	378,00	1	12
NM8N-250S 4 Kutuplu 160A	50	50	1440-2240	522602	378,00	1	8
NM8N-250S 4 Kutuplu 180A	50	50	1620-2520	522603	378,00	1	8
NM8N-250S 4 Kutuplu 200A	50	50	1800-2800	522604	378,00	1	8
NM8N-250S 4 Kutuplu 225A	50	50	2025-3150	522605	378,00	1	8
NM8N-250S 4 Kutuplu 250A	50	50	2250-3500	500492	378,00	1	8
NM8N-400S 4 Kutuplu 315A	50	50	2835-4410	522648	896,40	1	2
NM8N-400S 4 Kutuplu 350A	50	50	3150-4900	522649	896,40	1	2
NM8N-400S 4 Kutuplu 400A	50	50	3600-5600	522650	896,40	1	2
NM8N-630S 4 Kutuplu 500A	50	50	4500-7000	522675	972,00	1	2
NM8N-800S 4 Kutuplu 630A	50	50	5670-8820	522693	1944,00	1	1
NM8N-800S 4 Kutuplu 700A	50	50	6300-9800	522694	1944,00	1	1
NM8N-800S 4 Kutuplu 800A	50	50	7200-11200	522695	1944,00	1	1

Kompakt Tip Devre Kesiciler

NM8N Serisi Alçak Gerilim Devre Kesiciler
Ayarlı | Elektronik | 3 Kutuplu | 50 kA

Ürün Tanımı	Kısa Devre Kesme Kapasitesi Icu (kA)	Kısa Devre Kesme Kapasitesi Ics (kA)	Termik Ayar Sahası (A)	Manyetik Ayar Sahası (A)	Sipariş Kodu	Liste Fiyatı (€)	Kutu Adedi	Koli Adedi
NM8N-250S 3 Kutuplu 32A	50	50	12,8 - 32	64 - 384	271331	424,44	1	8
NM8N-250S 3 Kutuplu 63A	50	50	25,2 - 63	126 - 756	271332	446,04	1	8
NM8N-250S 3 Kutuplu 100A	50	50	40 - 100	200 - 1200	271333	452,52	1	8
NM8N-250S 3 Kutuplu 160A	50	50	64 - 160	320 - 1920	271334	439,56	1	8
NM8N-250S 3 Kutuplu 250A	50	50	100 - 250	500 - 3000	271335	454,68	1	8
NM8N-400S 3 Kutuplu 400A	50	50	160 - 400	800 - 4800	269403	847,80	1	2
NM8N-630S 3 Kutuplu 630A	50	50	252 - 630	1260 - 7560	269426	873,72	1	2
NM8N-800S 3 Kutuplu 800A	50	50	320 - 800	1600 - 9600	273034	1677,24	1	1
NM8N-1600S 3 Kutuplu 1000A	50	50	400 - 1000	2000 - 12000	263107	2245,32	1	1
NM8N-1600S 3 Kutuplu 1250A	50	50	500 - 1250	2500 - 15000	263108	2777,76	1	1
NM8N-1600S 3 Kutuplu 1600A	50	50	640 - 1600	3200 - 19200	263109	3979,80	1	1

NM8N Serisi Alçak Gerilim Devre Kesiciler
Ayarlı | Elektronik | 4 Kutuplu | 50 kA

Ürün Tanımı	Kısa Devre Kesme Kapasitesi Icu (kA)	Kısa Devre Kesme Kapasitesi Ics (kA)	Termik Ayar Sahası (A)	Manyetik Ayar Sahası (A)	Sipariş Kodu	Liste Fiyatı (€)	Kutu Adedi	Koli Adedi
NM8N-250S 4 Kutuplu 32A	50	50	12,8 - 32	64 - 384	271336	506,52	1	8
NM8N-250S 4 Kutuplu 63A	50	50	25,2 - 63	126 - 756	271337	533,52	1	8
NM8N-250S 4 Kutuplu 100A	50	50	40 - 100	200 - 1200	271338	541,08	1	8
NM8N-250S 4 Kutuplu 160A	50	50	64 - 160	320 - 1920	271339	524,88	1	8
NM8N-250S 4 Kutuplu 250A	50	50	100 - 250	500 - 3000	271340	547,56	1	8
NM8N-400S 4 Kutuplu 400A	50	50	160 - 400	800 - 4800	269405	1068,12	1	2
NM8N-630S 4 Kutuplu 630A	50	50	252 - 630	1260 - 7560	269429	1101,60	1	2
NM8N-800S 4 Kutuplu 800A	50	50	320 - 800	1600 - 9600	273036	2124,36	1	1
NM8N-1600S 4 Kutuplu 1000A	50	50	400 - 1000	2000 - 12000	263111	4062,96	1	1
NM8N-1600S 4 Kutuplu 1250A	50	50	500 - 1250	2500 - 15000	263112	4189,32	1	1
NM8N-1600S 4 Kutuplu 1600A	50	50	640 - 1600	3200 - 19200	263113	4619,16	1	1

Kompakt Tip Devre Kesiciler

NM8N Serisi Alçak Gerilim Devre Kesiciler Aksesuarlar

Ürün Tanımı	Uyumlu Olduğu Kasa	Sipariş Kodu	Liste Fiyatı (€)	Kutu Adedi	Koli Adedi
Açtırma Bobini (220 V AC)	NM8N-125	269599	85,64	1	10
	NM8N-250/400/630	269604	87,91	1	8
	NM8N-800	269610	201,96	1	8
	NM8N-1600	263380	201,96	1	10
Açtırma Bobini (24 V DC)	NM8N-125	269601	151,20	1	10
	NM8N-250/400/630	269606	154,44	1	8
	NM8N-800	269612	240,84	1	8
	NM8N-1600	263382	240,84	1	10
Yardımcı Kontak	NM8N-125/250/400/630/800/1600	265343	28,84	1	50
Alarm Kontağı	NM8N-125/250/400/630/800/1600	265345	33,80	1	50
Düşük Gerilim Bobini (220 V AC)	NM8N-125	269615	93,85	1	10
	NM8N-250/400/630	269621	93,85	1	8
	NM8N-800	269628	167,40	1	8
	NM8N-1600	263388	318,60	1	10
Düşük Gerilim Bobini (24 V DC)	NM8N-125	269617	140,40	1	10
	NM8N-250/400/630	269623	140,40	1	8
	NM8N-800	269630	167,40	1	8
Motor (AC220-240V/ DC220V)	NM8N-125	269635	479,52	1	8
	NM8N-250	269639	479,52	1	8
	NM8N-400/630	269643	1102,68	1	4
	NM8N-800	269647	1137,24	1	4
	NM8N-1600	396284	1161,00	1	4

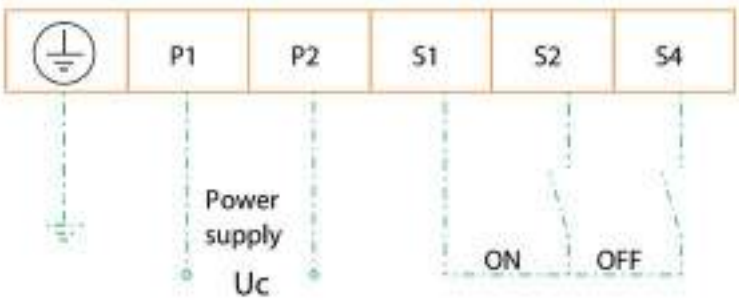

Motor aksesuarı bağlantılarını üstteki şemaya göre gerçekleştiriniz. S1, S2 ve S4 terminallerine kesinlikle enerji verilmemelidir. Enerji verilmesi durumunda motor aksesuarı zarar görecektir.

Kompakt Tip Devre Kesiciler

NM8N Serisi Alçak Gerilim Devre Kesiciler Aksesuarlar

Ürün Tanımı	Uyumlu Olduğu Kasa	Sipariş Kodu	Liste Fiyatı (€)	Kutu Adedi	Koli Adedi
Ekonomik Seri Mili Uzatılmış Döner Kurma Kolu Mekanizması	NM8N-125 3P	269650	73,87	1	6
	NM8N-125 4P	269651	85,64	1	6
	NM8N-250 3P	269652	105,52	1	6
	NM8N-250 4P	269653	85,64	1	6
	NM8N-400/630	269654	98,50	1	4
	NM8N-800	269655	198,72	1	4
Direkt Döner Kurma Kolu Mekanizması	NM8N-125	269656	52,81	1	10
	NM8N-250	269658	52,81	1	8
	NM8N-400/630	269662	79,70	1	6
Mili Uzatılmış Döner Kurma Kolu Mekanizması	NM8N-125	269666	105,52	1	8
	NM8N-250	269668	105,52	1	8
	NM8N-400/630	269672	111,24	1	6
Kilitleme Aksesuarı	NM8N-125	269676	14,90	1	50
	NM8N-250	269677	15,98	1	50
	NM8N-400/630	269678	15,98	1	50
Sabit Tip Şalteri Soketli Tipe Dönüştürme Aksesuarı	NM8N-125 3P	269734	249,48	1	4
	NM8N-125 4P	269735	279,72	1	4
	NM8N-250 3P	269738	291,60	1	4
	NM8N-250 4P	269739	381,24	1	4
	NM8N-400/630	269742	859,68	1	2
	NM8N-800	269743	1036,80	1	2
Din Rayı Bağlantı Aksesuarı	NM8N-125 3P	269758	12,64	1	20
	NM8N-125 4P	269759	15,44	1	20
	NM8N-250 3P	269760	14,04	1	20
	NM8N-250 4P	269761	14,04	1	20
Kaçak Akım Koruma Modülü	NM8NL-125 3P RCD1 (0.03/0.05/0.1/0.2/0.3/0.5/1/2A)	449979	343,44	1	1
	NM8NL-250 3P RCD1 (0.03/0.05/0.1/0.2/0.3/0.5/1/2A)	449981	423,36	1	1
	NM8NL-400 3P RCD1 (0.03/0.05/0.1/0.2/0.3/0.5/1/2A)	449983	632,88	1	1
	NM8NL-630 3P RCD1 (0.03/0.05/0.1/0.2/0.3/0.5/1/2A)	449985	632,88	1	1
	NM8NL-125 4P RCD1 (0.03/0.05/0.1/0.2/0.3/0.5/1/2A)	449980	380,16	1	1
	NM8NL-250 4P RCD1 (0.03/0.05/0.1/0.2/0.3/0.5/1/2A)	449982	482,76	1	1
	NM8NL-400 4P RCD1 (0.03/0.05/0.1/0.2/0.3/0.5/1/2A)	449984	764,64	1	1
	NM8NL-630 4P RCD1 (0.03/0.05/0.1/0.2/0.3/0.5/1/2A)	449986	764,64	1	1
Uzatma Barası	NM8N-125 3P	269704	25,93	80	160
	NM8N-125 4P	269705	33,19	35	70
	NM8N-250 3P	269708	51,93	25	50
	NM8N-250 4P	269709	68,44	25	50
	NM8N-400/630 3P	269710	155,26	6	12
	NM8N-400/630 4P	269711	206,22	4	8
	NM8N-800 3P	304854	314,15	5	10
	NM8N-800 4P	304855	417,48	4	8
	NM8N-1600 (800~1250A) 3P	263407	474,22	4	8
	NM8N-1600 (800~1250A) 4P	263408	608,59	4	8
	NM8N-1600 (1600A) 3P	263409	806,22	2	4
	NM8N-1600 (1600A) 4P	263410	1.078,52	2	4

Not: Uzatma baraları set halinde gelir. 3 kutuplularda 6 adet, 4 kutuplularda 8 adet olarak çıkmaktadır.

NM8N Serisi Ekranlı Ayarlı Termik Manyetik Şalter

- 63A...1600A Anma Akımı
- LSIG Koruma
- LCD Ekran
- Evrensel Tuş Takımı
- 3 veya 4 Kutup Seçenekleri
- MODBUS Haberleşme Arayüzü
- Hassas Ayarlanabilir Termik ve Manyetik Akım Koruma

NM8N Serisi LCD ekranlı ürünler hakkında detaylı bilgi ve güncel fiyatlar için lütfen bizimle iletişime geçiniz.

AÇIK TİP ŞALTERLER

10

Açık Tip Şalterler

NXA Serisi Açık Tip Şalterler (LSIG Koruma)
3 Kutuplu |Sabit Tip

Ürün Tanımı	Nominal Akım In (A)	Kısa Devre Kesme Kapasitesi 380/400/415 V AC Icu (kA)	Ics (kA)	Termik Ayar Sahası Ir (A)	Manyetik Ayar Sahası Ii (A)	Sipariş Kodu	Liste Fiyatı (€)	Kutu Adedi	Koli Adedi
NXA16S04-MF3 3 Kutuplu	400	42	42	160 - 400	800 - 6000	193248	2.215,08	1	1
NXA16S06-MF3 3 Kutuplu	630	42	42	252 - 630	1260 - 9450	193256	2.304,72	1	1
NXA16S08-MF3 3 Kutuplu	800	42	42	320 - 800	1600 - 12000	193264	2.323,08	1	1
NXA16S10-MF3 3 Kutuplu	1000	42	42	400 - 1000	2000 - 15000	193272	2.390,04	1	1
NXA16S12-MF3 3 Kutuplu	1250	42	42	500 - 1250	2500 - 18750	193280	2.460,24	1	1
NXA16S16-MF3 3 Kutuplu	1600	42	42	640 - 1600	3200 - 24000	193288	2.531,52	1	1
NXA16H04-MF3 3 Kutuplu	400	50	50	160 - 400	800 - 6000	942431	2.258,28	1	1
NXA16H06-MF3 3 Kutuplu	630	50	50	252 - 630	1260 - 9450	942439	2.347,92	1	1
NXA16H08-MF3 3 Kutuplu	800	50	50	320 - 800	1600 - 12000	942447	2.366,28	1	1
NXA16H10-MF3 3 Kutuplu	1000	50	50	400 - 1000	2000 - 15000	942455	2.433,24	1	1
NXA16H12-MF3 3 Kutuplu	1250	50	50	500 - 1250	2500 - 18750	942463	2.503,44	1	1
NXA16H16-MF3 3 Kutuplu	1600	50	50	640 - 1600	3200 - 24000	942471	2.574,72	1	1
NXA20S06-MF3 3 Kutuplu	630	65	65	252 - 630	1260 - 9450	193344	2.323,08	1	1
NXA20S08-MF3 3 Kutuplu	800	65	65	320 - 800	1600 - 12000	193352	2.412,72	1	1
NXA20S10-MF3 3 Kutuplu	1000	65	65	400 - 1000	2000 - 15000	193360	2.431,08	1	1
NXA20S12-MF3 3 Kutuplu	1250	65	65	500 - 1250	2500 - 18750	193368	2.498,04	1	1
NXA20S16-MF3 3 Kutuplu	1600	65	65	640 - 1600	3200 - 24000	193376	2.568,24	1	1
NXA20S20-MF3 3 Kutuplu	2000	65	65	800 - 2000	4000 - 30000	193384	3.302,64	1	1
NXA32N16-MF3 3 Kutuplu	1600	80	80	640 - 1600	3200 - 24000	943135	2.810,02	1	1
NXA32N20-MF3 3 Kutuplu	2000	80	80	800 - 2000	4000 - 30000	943143	3.551,22	1	1
NXA32N25-MF3 3 Kutuplu	2500	80	80	1000 - 2500	5000 - 37500	943151	4.357,80	1	1
NXA32N32-MF3 3 Kutuplu	3200	80	80	1280 - 3200	6400 - 48000	943159	4.878,36	1	1
NXA40N36-MF3 3 Kutuplu	3600	80	80	1440 - 3600	7200 - 54000	943271	6.480,00	1	1
NXA40N40-MF3 3 Kutuplu	4000	80	80	1600 - 4000	8000 - 60000	943279	7.862,40	1	1
NXA40S32-MF3 3 Kutuplu	3200	85	85	1280 - 3200	6400 - 48000	193504	5.066,10	1	1
NXA40S36-MF3 3 Kutuplu	3600	85	85	1440 - 3600	7200 - 50000	193512	6.588,00	1	1
NXA40S40-MF3 3 Kutuplu	4000	85	85	1600 - 4000	8000 - 50000	193520	7.938,00	1	1
NXA63H40-MF3 3 Kutuplu	4000	120	120	1600 - 4000	8000 - 60000	259042	11.664,00	1	1
NXA63H50-MF3 3 Kutuplu	5000	120	120	2000 - 5000	10000 - 63000	259041	12.534,48	1	1
NXA63H63-MF3 3 Kutuplu	6300	120	120	2520 - 6300	12600 - 63000	259040	14.290,56	1	1

Açık Tip Şalterler

NXA Serisi Açık Tip Şalterler (LSIG Koruma)
4 Kutuplu |Sabit Tip

Ürün Tanımı	Nominal Akım In (A)	Kısa Devre Kesme Kapasitesi 380/400/415 V AC Icu (kA)	Ics (kA)	Termik Ayar Sahası Ir (A)	Manyetik Ayar Sahası Ii (A)	Sipariş Kodu	Liste Fiyatı (€)	Kutu Adedi	Koli Adedi
NXA16S04-MF4 4 Kutuplu	400	42	42	160 - 400	800 - 6000	193250	2.484,00	1	1
NXA16S06-MF4 4 Kutuplu	630	42	42	252 - 630	1260 - 9450	193258	2.682,72	1	1
NXA16S08-MF4 4 Kutuplu	800	42	42	320 - 800	1600 - 12000	193266	2.706,48	1	1
NXA16S10-MF4 4 Kutuplu	1000	42	42	400 - 1000	2000 - 15000	193274	3.148,20	1	1
NXA16S12-MF4 4 Kutuplu	1250	42	42	500 - 1250	2500 - 18750	193282	3.381,48	1	1
NXA16S16-MF4 4 Kutuplu	1600	42	42	640 - 1600	3200 - 24000	193290	3.614,76	1	1
NXA16H04-MF4 4 Kutuplu	400	50	50	160 - 400	800 - 6000	942433	2.592,00	1	1
NXA16H06-MF4 4 Kutuplu	630	50	50	252 - 630	1260 - 9450	942441	2.790,72	1	1
NXA16H08-MF4 4 Kutuplu	800	50	50	320 - 800	1600 - 12000	942449	2.814,48	1	1
NXA16H10-MF4 4 Kutuplu	1000	50	50	400 - 1000	2000 - 15000	942457	3.256,20	1	1
NXA16H12-MF4 4 Kutuplu	1250	50	50	500 - 1250	2500 - 18750	942465	3.489,48	1	1
NXA16H16-MF4 4 Kutuplu	1600	50	50	640 - 1600	3200 - 24000	942473	3.722,76	1	1
NXA20S06-MF4 4 Kutuplu	630	65	65	252 - 630	1260 - 9450	193346	2.721,60	1	1
NXA20S08-MF4 4 Kutuplu	800	65	65	320 - 800	1600 - 12000	193354	2.920,32	1	1
NXA20S10-MF4 4 Kutuplu	1000	65	65	400 - 1000	2000 - 15000	193362	2.944,08	1	1
NXA20S12-MF4 4 Kutuplu	1250	65	65	500 - 1250	2500 - 18750	193370	3.385,80	1	1
NXA20S16-MF4 4 Kutuplu	1600	65	65	640 - 1600	3200 - 24000	193378	3.619,08	1	1
NXA20S20-MF4 4 Kutuplu	2000	65	65	800 - 2000	4000 - 30000	193386	4.015,44	1	1
NXA32N16-MF4 4 Kutuplu	1600	80	80	640 - 1600	3200 - 24000	943137	3.889,08	1	1
NXA32N20-MF4 4 Kutuplu	2000	80	80	800 - 2000	4000 - 30000	943145	4.285,44	1	1
NXA32N25-MF4 4 Kutuplu	2500	80	80	1000 - 2500	5000 - 37500	943153	5.428,08	1	1
NXA32N32-MF4 4 Kutuplu	3200	80	80	1280 - 3200	6400 - 48000	943161	6.122,52	1	1
NXA40N36-MF4 4 Kutuplu	3600	80	80	1440 - 3600	7200 - 54000	943273	7.560,00	1	1
NXA40N40-MF4 4 Kutuplu	4000	80	80	1600 - 4000	8000 - 60000	943281	8.445,60	1	1
NXA40S32-MF4 4 Kutuplu	3200	85	85	1280 - 3200	6400 - 48000	193506	6.315,96	1	1
NXA40S36-MF4 4 Kutuplu	3600	85	85	1440 - 3600	7200 - 50000	193514	7.560,00	1	1
NXA40S40-MF4 4 Kutuplu	4000	85	85	1600 - 4000	8000 - 50000	193522	8.748,00	1	1
NXA63H40-MF4 4 Kutuplu*	4000	120	120	1600 - 4000	8000 - 60000	217565	12.960,00	1	1
NXA63H50-MF4 4 Kutuplu*	5000	120	120	2000 - 5000	10000 - 63000	217561	13.608,00	1	1

Not*: 217565 ve 217561 kodlu ürünler dahili motorlu olarak sevk edilmektedir.

Açık Tip Şalterler

NXA Serisi Açık Tip Şalterler (LSIG Koruma)
3 Kutuplu | Çekmeceli Tip

Ürün Tanımı	Nominal Akım In (A)	Kısa Devre Kesme Kapasitesi 380/400/415 V AC Icu (kA)	Ics (kA)	Termik Ayar Sahası Ir (A)	Manyetik Ayar Sahası Ii (A)	Sipariş Kodu	Liste Fiyatı (€)	Kutu Adedi	Koli Adedi
NXA16S04-MD3 3 Kutuplu Çekmeceli	400	42	42	160 - 400	800 - 6000	193247	2.914,92	1	1
NXA16S06-MD3 3 Kutuplu Çekmeceli	630	42	42	252 - 630	1260 - 9450	193255	2.985,12	1	1
NXA16S08-MD3 3 Kutuplu Çekmeceli	800	42	42	320 - 800	1600 - 12000	193263	3.031,56	1	1
NXA16S10-MD3 3 Kutuplu Çekmeceli	1000	42	42	400 - 1000	2000 - 15000	193271	3.089,88	1	1
NXA16S12-MD3 3 Kutuplu Çekmeceli	1250	42	42	500 - 1250	2500 - 18750	193279	3.132,00	1	1
NXA16S16-MD3 3 Kutuplu Çekmeceli	1600	42	42	640 - 1600	3200 - 24000	193287	3.677,40	1	1
NXA16H04-MD3 3 Kutuplu Çekmeceli	400	50	50	160 - 400	800 - 6000	942430	3.001,32	1	1
NXA16H06-MD3 3 Kutuplu Çekmeceli	630	50	50	252 - 630	1260 - 9450	942438	3.071,52	1	1
NXA16H08-MD3 3 Kutuplu Çekmeceli	800	50	50	320 - 800	1600 - 12000	942446	3.117,96	1	1
NXA16H10-MD3 3 Kutuplu Çekmeceli	1000	50	50	400 - 1000	2000 - 15000	942454	3.176,28	1	1
NXA16H12-MD3 3 Kutuplu Çekmeceli	1250	50	50	500 - 1250	2500 - 18750	942462	3.218,40	1	1
NXA16H16-MD3 3 Kutuplu Çekmeceli	1600	50	50	640 - 1600	3200 - 24000	942470	3.763,80	1	1
NXA20S06-MD3 3 Kutuplu Çekmeceli	630	65	65	252 - 630	1260 - 9450	193343	3.222,72	1	1
NXA20S08-MD3 3 Kutuplu Çekmeceli	800	65	65	320 - 800	1600 - 12000	193351	3.269,16	1	1
NXA20S10-MD3 3 Kutuplu Çekmeceli	1000	65	65	400 - 1000	2000 - 15000	193359	3.327,48	1	1
NXA20S12-MD3 3 Kutuplu Çekmeceli	1250	65	65	500 - 1250	2500 - 18750	193367	3.369,60	1	1
NXA20S16-MD3 3 Kutuplu Çekmeceli	1600	65	65	640 - 1600	3200 - 24000	193375	3.915,00	1	1
NXA20S20-MD3 3 Kutuplu Çekmeceli	2000	65	65	800 - 2000	4000 - 30000	193383	4.486,32	1	1
NXA32N16-MD3 3 Kutuplu Çekmeceli	1600	80	80	640 - 1600	3200 - 24000	943134	4.347,00	1	1
NXA32N20-MD3 3 Kutuplu Çekmeceli	2000	80	80	800 - 2000	4000 - 30000	943142	4.918,32	1	1
NXA32N25-MD3 3 Kutuplu Çekmeceli	2500	80	80	1000 - 2500	5000 - 37500	943150	5.769,36	1	1
NXA32N32-MD3 3 Kutuplu Çekmeceli	3200	80	80	1280 - 3200	6400 - 48000	943158	6.737,04	1	1
NXA40N32-MD3 3 Kutuplu Çekmeceli	3200	80	80	1280 - 3200	6400 - 48000	943262	7.020,00	1	1
NXA40N36-MD3 3 Kutuplu Çekmeceli	3600	80	80	1440 - 3600	7200 - 54000	943270	7.344,00	1	1
NXA40N40-MD3 3 Kutuplu Çekmeceli	4000	80	80	1600 - 4000	8000 - 60000	943278	9.028,80	1	1
NXA40S32-MD3 3 Kutuplu Çekmeceli	3200	85	85	1280 - 3200	6400 - 48000	193503	7.128,00	1	1
NXA40S36-MD3 3 Kutuplu Çekmeceli	3600	85	85	1440 - 3600	7200 - 50000	193511	7.452,00	1	1
NXA40S40-MD3 3 Kutuplu Çekmeceli	4000	85	85	1600 - 4000	8000 - 50000	193519	8.640,00		
NXA63H40-MD3 3 Kutuplu Çekmeceli	4000	120	120	1600 - 4000	8000 - 60000	263607	13.500,00	1	1
NXA63H50-MD3 3 Kutuplu Çekmeceli	5000	120	120	2000 - 5000	10000 - 63000	263611	18.186,12	1	1
NXA63H63-MD3 3 Kutuplu Çekmeceli	6300	120	120	2520 - 6300	12600 - 63000	259028	20.007,00	1	1

Not: Çekmeceli açık tip şalterlerimizin çekmece ünitesi, fiyata dahildir.

Açık Tip Şalterler

NXA Serisi Açık Tip Şalterler (LSIG Koruma)
4 Kutuplu | Çekmeceli Tip

Ürün Tanımı	Nominal Akım In (A)	Kısa Devre Kesme Kapasitesi 380/400/415 V AC Icu (kA)	Ics (kA)	Termik Ayar Sahası Ir (A)	Manyetik Ayar Sahası Ii (A)	Sipariş Kodu	Liste Fiyatı (€)	Kutu Adedi	Koli Adedi
NXA16S04-MD4 4 Kutuplu Çekmeceli	400	42	42	160 - 400	800 - 6000	193249	2.683,80	1	1
NXA16S06-MD4 4 Kutuplu Çekmeceli	630	42	42	252 - 630	1260 - 9450	193257	3.818,88	1	1
NXA16S08-MD4 4 Kutuplu Çekmeceli	800	42	42	320 - 800	1600 - 12000	193265	3.850,20	1	1
NXA16S10-MD4 4 Kutuplu Çekmeceli	1000	42	42	400 - 1000	2000 - 15000	193273	3.906,36	1	1
NXA16S12-MD4 4 Kutuplu Çekmeceli	1250	42	42	500 - 1250	2500 - 18750	193281	3.935,52	1	1
NXA16S16-MD4 4 Kutuplu Çekmeceli	1600	42	42	640 - 1600	3200 - 24000	193289	4.395,60	1	1
NXA16H04-MD4 4 Kutuplu Çekmeceli	400	50	50	160 - 400	800 - 6000	942432	2.791,80	1	1
NXA16H06-MD4 4 Kutuplu Çekmeceli	630	50	50	252 - 630	1260 - 9450	942440	3.926,88	1	1
NXA16H08-MD4 4 Kutuplu Çekmeceli	800	50	50	320 - 800	1600 - 12000	942448	3.958,20	1	1
NXA16H10-MD4 4 Kutuplu Çekmeceli	1000	50	50	400 - 1000	2000 - 15000	942456	4.014,36	1	1
NXA16H12-MD4 4 Kutuplu Çekmeceli	1250	50	50	500 - 1250	2500 - 18750	942464	4.043,52	1	1
NXA16H16-MD4 4 Kutuplu Çekmeceli	1600	50	50	640 - 1600	3200 - 24000	942472	4.503,60	1	1
NXA20S06-MD4 4 Kutuplu Çekmeceli	630	65	65	252 - 630	1260 - 9450	193345	4.142,88	1	1
NXA20S08-MD4 4 Kutuplu Çekmeceli	800	65	65	320 - 800	1600 - 12000	193353	4.174,20	1	1
NXA20S10-MD4 4 Kutuplu Çekmeceli	1000	65	65	400 - 1000	2000 - 15000	193361	4.230,36	1	1
NXA20S12-MD4 4 Kutuplu Çekmeceli	1250	65	65	500 - 1250	2500 - 18750	193369	4.259,52	1	1
NXA20S16-MD4 4 Kutuplu Çekmeceli	1600	65	65	640 - 1600	3200 - 24000	193377	4.719,60	1	1
NXA20S20-MD4 4 Kutuplu Çekmeceli	2000	65	65	800 - 2000	4000 - 30000	193385	6.420,60	1	1
NXA32N16-MD4 4 Kutuplu Çekmeceli	1600	80	80	640 - 1600	3200 - 24000	943136	5.292,00	1	1
NXA32N20-MD4 4 Kutuplu Çekmeceli	2000	80	80	800 - 2000	4000 - 30000	943144	6.728,40	1	1
NXA32N25-MD4 4 Kutuplu Çekmeceli	2500	80	80	1000 - 2500	5000 - 37500	943152	8.966,16	1	1
NXA32N32-MD4 4 Kutuplu Çekmeceli	3200	80	80	1280 - 3200	6400 - 48000	943160	10.213,56	1	1
NXA40N32-MD4 4 Kutuplu Çekmeceli	3200	80	80	1280 - 3200	6400 - 48000	943264	10.368,00	1	1
NXA40N36-MD4 4 Kutuplu Çekmeceli	3600	80	80	1440 - 3600	7200 - 54000	943272	10.692,00	1	1
NXA40N40-MD4 4 Kutuplu Çekmeceli	4000	80	80	1600 - 4000	8000 - 60000	943280	10.895,04	1	1
NXA40S32-MD4 4 Kutuplu Çekmeceli	3200	85	85	1280 - 3200	6400 - 48000	193505	10.584,00	1	1
NXA40S36-MD4 4 Kutuplu Çekmeceli	3600	85	85	1440 - 3600	7200 - 50000	193513	10.908,00	1	1
NXA40S40-MD4 4 Kutuplu Çekmeceli	4000	85	85	1600 - 4000	8000 - 50000	193521	11.340,00		
NXA63H40-MD4 4 Kutuplu Çekmeceli	4000	120	120	1600 - 4000	8000 - 60000	263609	16.200,00	1	1
NXA63H50-MD4 4 Kutuplu Çekmeceli	5000	120	120	2000 - 5000	10000 - 63000	263613	18.459,36	1	1

Not: Çekmeceli açık tip şalterlerimizin çekmece ünitesi, fiyata dahildir.

Açık Tip Şalterler

Aksesuarlar - NXA Serisi Açık Tip Şalter

Aksesuar Tanımı	Uyumlu-Olduğu Kasa	Besleme Gerilimi	Sipariş Kodu	Liste Fiyatı (€)	Kutu Adedi	Koli Adedi
Kapama Bobini	NXA16	220 V AC	841786	73,48	1	50
	NXA20~63	220 V AC	507233	58,29	1	50
Açtırma Bobini	NXA16	220 V AC	841984	73,48	1	50
	NXA20~63	220 V AC	507231	58,29	1	50
Düşük Gerilim Bobini	NXA16	220 V AC	953851	213,56	1	50
	NXA20~63	220 V AC	217892	249,48	1	50
Motor Mekanizması	NXA16	220 V AC	953834	368,55	1	10
	NXA20	220 V AC	953832	310,72	1	10
	NXA32	220 V AC	953828	310,72	1	10
	NXA40	220 V AC	841781	317,52	1	10
	NXA63	220 V AC	102953	345,60	1	10

Aksesuar Tanımı	Uyumlu-Olduğu Kasa	Ürün Tipi	Sipariş Kodu	Liste Fiyatı (€)	Kutu Adedi	Koli Adedi
Yardımcı Kontak	NXA16	4 Grup Kontak	841788	38,78	1	50
	NXA16	6 Grup Kontak	841787	61,24	1	50
	NXA20~63	3NA + 3NK	587662	62,49	1	2
	NXA20~63	4NA + 4NK	587663	62,49	1	2
	NXA20~63	4 Grup Kontak	587666	62,49	1	50
	NXA20~63	5 Grup Kontak	587667	62,49	1	2
Mekanik Kilit	NXA16	İkili Mekanik Kilit (1 On + 1 Off)	901998	432,00	1	4
	NXA20~63	İkili Mekanik Kilit (1 On + 1 Off)	901999	464,40	1	4
	NXA16~63	Üçlü Mekanik Kilit (2 On + 1 Off)	102675	702,00	1	1
	NXA16~63	Üçlü Mekanik Kilit (1 On + 2 Off)	102674	702,00	1	1
Sabitleme Plakası	NXA16	Sabitleme Plakası	110918	16,74	1	40
	NXA20~63	Sabitleme Plakası	957911	31,53	1	40
Kilitleme Aksesuarı	NXA16	Asma Kilit (1 Kilit 1 Anahtar)	841990	51,03	1	50
	NXA20~40	Asma Kilit (1 Kilit 1 Anahtar)	841987	60,10	1	50

TOROİD RÖLELER VE TOROİD AKIM TRAFOLARI

11

Toroid Röleler ve Toroid Akım Trafoları

	Ürün Tanımı	Sipariş Kodu	Liste Fiyatı (€)	Kutu Adedi	Koli Adedi
Toroid Röle (Tip A)	RDC-03 Serisi 0,03 - 30 A - 1 NA / 1 NK	500841	148,50	1	36

	Ürün Tanımı	Sipariş Kodu	Liste Fiyatı (€)	Kutu Adedi	Koli Adedi
Toroidal Akım Trafoları	TTC-40 Model - 40 mm	500842	47,88	1	100
	TTC-80 Model - 80 mm	500843	56,55	1	60
	TTC-120 Model - 120 mm	500844	80,43	1	30
	TTC-160 Model - 160 mm	500845	147,31	1	30
	TTC-210 Model - 210 mm	500927	218,59	1	28

Bağlantı Şeması

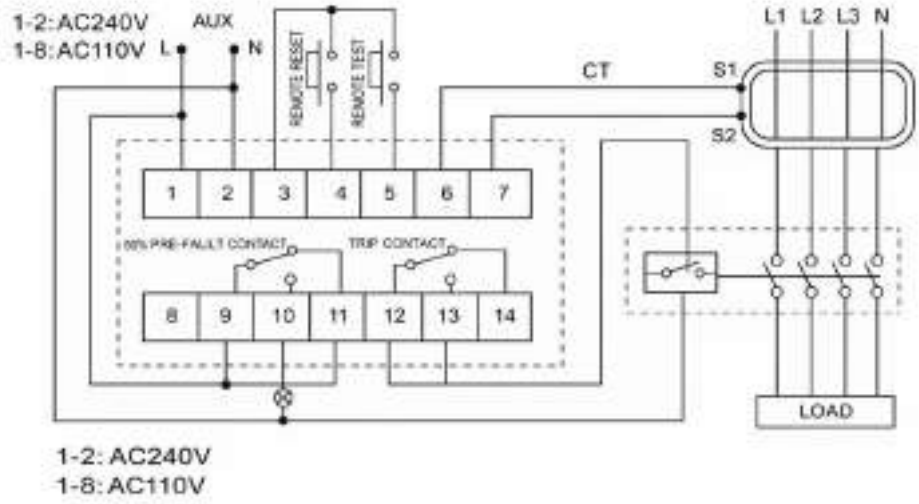

CHINTPOWER-C 5000

Dikili Tip Pano Oluşturma Sistemi

Beslemeye Kadar

Standartlarla Uyumluluk	Tip testler ile TS EN IEC 61439-1/2 standardına uygunluğu belirlenmiştir.
İç Ark Testi	IEC 61641 (65 kA)
Sismik Test Belgesi	IEC 60068-3-3 standardına uygundur.
Nominal Servis Gerilimi (Ue)	690 V
Nominal Yalıtım Gerilimi (Ui)	1000 V
Nominal Frekans	50–60 Hz
Nominal Darbe Dayanımı Gerilimi (Uimp)	12 kV
Darbe Dayanım Akımı	IK10
Nominal Kısa Süreli Kısa Devre Dayanım Akımı (Icw)	100 kA'e kadar (1 sn)
IP Koruma Sınıfı	IP30 (Ön kapısız) / IP41 (Kapılı standart versiyon) / IP54
Form Tipi	Form 4b'ye kadar

*** Tüm pano çözümlerimiz için satış ekibimizle iletişime geçebilirsiniz.**

CHINTPOWER-C 250

Duvar Tip Pano Oluşturma Sistemi

Beslemeye Kadar

Montaj Seçeneği	Sıva üstü ve sıva altı montaj seçeneği
Standartlarla Uyumluluk	Tip testler ile TS EN IEC 61439-1/2 standardına uygunluğu belirlenmiştir.
Nominal Kısa Süreli Kısa Devre Dayanım Akımı (Icw)	16 kA'e kadar (1 sn)
IP Koruma Sınıfı	IP30 (Ön kapısız) / IP41 (Kapılı standart versiyon) / IP54

*** Tüm pano çözümlerimiz için satış ekibimizle iletişime geçebilirsiniz.**

ALÇAK GERİLİM GÜÇ KALİTESİ ÜRÜNLERİ

12

Alçak Gerilim Güç Kalitesi Ürünleri

NWC6 Serisi AG Kuru Tip Kondansatörler
Monofaze Güç Kondansatörleri

Anma Gerilimi (V)	Anma Gücü (kVAr)	Sipariş Kodu	Liste Fiyatı (€)	Kutu Adedi	Koli Adedi
230	0,25	799011	14,90	1	30
230	0,5	799012	15,66	1	30
230	1	799013	17,82	1	30
230	1,5	799014	21,06	1	30
230	2,5	799015	30,52	1	20
230	5	799016	58,32	1	12
230	7,5	799017	91,80	1	12
230	10	799018	113,40	1	12

NWC6 Serisi AG Kuru Tip Kondansatörler
Trifaze Güç Kondansatörleri

Anma Gerilimi (V)	Anma Gücü (kVAr)	Sipariş Kodu	Liste Fiyatı (€)	Kutu Adedi	Koli Adedi
400	0,5	799019	18,36	1	30
400	1	799020	19,76	1	30
400	1,5	799021	22,14	1	30
400	2,5	799022	25,38	1	20
400	5	799023	36,72	1	6
400	7,5	799024	50,76	1	6
400	10	799025	54,50	1	6
400	15	799026	78,84	1	6
400	20	799029	103,68	1	6
400	25	799030	118,80	1	6
400	30	799031	136,08	1	6
450	5	799032	51,70	1	6
450	7,5	799033	57,22	1	6
450	10	799034	68,63	1	6
450	15	799035	89,13	1	6
450	20	799036	106,91	1	6
450	25	799037	123,26	1	6
450	30	799038	145,70	1	6
525	7,5	799040	61,62	1	6
525	10	799041	74,22	1	6
525	15	799042	96,40	1	6
525	20	799043	115,28	1	6
525	25	799044	133,06	1	6
525	30	799045	145,70	1	6

Alçak Gerilim Güç Kalitesi Ürünleri

Şönt Reaktörler - Endüktif Yük Reaktörleri
Monofaze Şönt Reaktörler

Anma Gerilimi (V)	Anma Gücü (kVAr)	Sipariş Kodu	Liste Fiyatı (€)	Kutu Adedi	Koli Adedi
230	0,25	500001	88,29	1	1
230	0,3	500002	101,25	1	1
230	0,5	500003	119,07	1	1
230	1	500004	148,23	1	1
230	1,5	500005	204,93	1	1
230	2,5	500006	306,99	1	1
230	3,3	500007	460,08	1	1
230	5	500008	594,54	1	1
230	6,67	500009	665,82	1	1
230	7,5	500010	713,61	1	1
230	10	500011	951,75	1	1

Şönt Reaktörler - Endüktif Yük Reaktörleri
Trifaze Şönt Reaktörler

Anma Gerilimi (V)	Anma Gücü (kVAr)	Sipariş Kodu	Liste Fiyatı (€)	Kutu Adedi	Koli Adedi
400	0,5	500012	231,66	1	1
400	1	500013	323,19	1	1
400	1,5	500014	358,02	1	1
400	2	500015	450,36	1	1
400	2,5	500016	464,13	1	1
400	3	500017	512,73	1	1
400	5	500018	760,59	1	1
400	7,5	500019	916,92	1	1
400	10	500020	1.202,85	1	1
400	12,5	500021	1.267,65	1	1
400	15	500022	1.428,84	1	1
450	20	500023	1.779,57	1	1
450	25	500024	1.876,77	1	1
450	30	500025	1.941,57	1	1
450	40	500026	3.099,60	1	1
450	50	500027	3.327,48	1	1

Alçak Gerilim Güç Kalitesi Ürünleri

Endüktif Yük Sürücü

Anma Gerilimi (V)	Anma Gücü (kVAr)	Bağlanabilen Şönt Reaktör	Sipariş Kodu	Liste Fiyatı (€)	Kutu Adedi	Koli Adedi
400	5	3 x 1.5 kVAr	500028	434,00	1	1
400	10	3 x 3,5 kVAr	500029	537,62	1	1
400	20	3 x 7 kVAr	500030	837,22	1	1
400	30	3 x 10 kVAr	500031	920,32	1	1

NXCC Serisi Kompanzasyon Kontaktörleri 3 Kutup

Yardımcı Kontak	Güç	Sipariş Kodu	Liste Fiyatı (€)	Kutu Adedi	Koli Adedi
1 NA + 1 NK	7,5 kVAr	619617	53,37	1	32
	12 kVAr	619618	68,34	1	32
	18 kVAr	619619	87,18	1	30
	20 kVAr	506904	87,91	1	30
1 NA + 2 NK	25 kVAr	619620	120,39	1	12
	30 kVAr	619621	149,73	1	12
	40 kVAr	619622	200,45	1	8
	50 kVAr	619623	239,09	1	8

Harmonik Filtre Reaktörleri

Anma Gerilimi (V)	Anma Gücü (kVAr)	Rezonans Frekansı (Hz)	%p	Sipariş Kodu	Liste Fiyatı (€)	Kutu Adedi	Koli Adedi
400	0,83	189	7%	500032	123,55	1	1
400	1,5	189	7%	500033	146,02	1	1
400	2,5	189	7%	500034	175,39	1	1
400	5	189	7%	500035	224,64	1	1
400	6,25	189	7%	500036	235,87	1	1
400	10	189	7%	500037	264,38	1	1
400	12,5	189	7%	500038	283,39	1	1
400	15	189	7%	500039	305,86	1	1
400	20	189	7%	500040	382,75	1	1
400	25	189	7%	500041	414,72	1	1
400	30	189	7%	500042	461,38	1	1
400	40	189	7%	500043	524,45	1	1
400	50	189	7%	500044	562,46	1	1
400	75	189	7%	500046	825,98	1	1

MOTOR KORUMA VE KONTROL ÜRÜNLERİ

13

Motor Koruma ve Kontrol Ürünleri

NXC Serisi Kontaktörler
3 Kutup 220 V AC

Ürün Tanımı	Anma Gücü P (kW) 400 V	Anma Akımı Ie (A) (AC3)	Termik Akım Ith (A) (AC1)	Yardımcı Kontak	Sipariş Kodu	Liste Fiyatı (€)	Kutu Adedi	Koli Adedi
NXC-09 220V 50/60 Hz	4	9	20	1NA + 1NK	925353	20,81	1	60
NXC-12 220V 50/60 Hz	5,5	12	25	1NA + 1NK	925479	21,78	1	60
NXC-18 220V 50/60 Hz	7,5	18	32	1NA + 1NK	925607	25,41	1	60
NXC-25 220V 50/60 Hz	11	25	40	1NA + 1NK	925735	34,85	1	32
NXC-32 220V 50/60 Hz	15	32	50	1NA + 1NK	925213	53,72	1	32
NXC-38 220V 50/60 Hz	18,5	38	50	1NA + 1NK	925859	64,25	1	32
NXC-40 220V 50/60 Hz	18,5	40	60	1NA + 1NK	925923	82,40	1	16
NXC-50 220V 50/60 Hz	22	50	80	1NA + 1NK	925986	98,86	1	16
NXC-65 220V 50/60 Hz	30	65	80	1NA + 1NK	938049	122,21	1	16
NXC-75 220V 50/60 Hz	37	75	90	1NA + 1NK	938113	157,30	1	12
NXC-85 220V 50/60 Hz	37	85	100	1NA + 1NK	938177	168,19	1	12
NXC-100 220V 50/60 Hz	45	100	110	1NA + 1NK	925416	174,24	1	12
NXC-120 220V 50/60 Hz	55	120	200	2NA + 2NK	925250	307,34	1	2
NXC-160 220V 50/60 Hz	75	160	200	2NA + 2NK	925254	336,38	1	2
NXC-185 220V 50/60 Hz	90	185	275	2NA + 2NK	925258	438,02	1	2
NXC-225 220V 50/60 Hz	110	225	275	2NA + 2NK	925262	527,56	1	2
NXC-265 AC/DC 220V - 240V	132	265	315	2NA + 2NK	836542	615,89	1	2
NXC-330 AC/DC 220V - 240V	160	330	380	2NA + 2NK	836545	872,41	1	2
NXC-400 AC/DC 220V - 240V	200	400	450	2NA + 2NK	836548	907,50	1	2
NXC-500 AC/DC 220V - 240V	250	500	630	2NA + 2NK	836560	1448,37	1	2
NXC-630 AC/DC 220V - 240V	335	630	700	2NA + 2NK	836563	1821,05	1	2

Aksesuarlar NXC Serisi Kontaktörler

Ürün Tipi	Açıklama	Açık Hava Termik Akımı Ith (A)	Yardımcı Kontak	Sipariş Kodu	Liste Fiyatı (€)	Kutu Adedi	Koli Adedi
Yardımcı Kontak Bloğu	AX-3X/22	10	2NA + 2NK	938251	9,00	10	240
	AX-3X/31	10	3NA + 1NK	938252	9,00	10	240
	AX-3X/13	10	1NA + 3NK	938253	9,00	10	240
	AX-3X/40	10	4NA	938254	9,00	10	240
	AX-3X/04	10	4NK	938255	9,00	10	240
	AX-3X/11	10	1NA + 1NK	938256	5,48	10	400
	AX-3X/02	10	2NK	938257	5,48	10	400
	AX-3X/20	10	2NA	938258	5,48	10	400
Yardımcı Kontak Yana Takılan Tip	AX-3C/11	10	1NA + 1NK	938259	11,83	10	150

Motor Koruma ve Kontrol Ürünleri

Aksesuarlar NXC Serisi Kontaktörler

Ürün Tipi	Açıklama	Sipariş Kodu	Liste Fiyatı (€)	Kutu Adedi	Koli Adedi
Mekanik Kilit	NXC-09-38 Mekanik Kilit	256717	12,34	50	200
	NXC-40-65 Mekanik Kilit	777989	14,64	50	200
	NXC-75-100 Mekanik Kilit	777988	17,30	50	200
	NXC-120-225 / Mekanik Kilit	263761	19,97	1	75
	NXC-265-630 / Mekanik Kilit	781936	23,35	2	210

NXR Serisi Termik Röleler

Ürün Tanımı	Uyumlu Olduğu Kasa	Termik Ayar Sahası	Sipariş Kodu	Liste Fiyatı (€)	Kutu Adedi	Koli Adedi
NXR-25 0.1-0.16A	NXC-06...NXC-25	0.1-0.16A	837105	22,63	1	90
NXR-25 0.16-0.25A	NXC-06...NXC-25	0.16-0.25A	837106	22,63	1	90
NXR-25 0.25-0.4A	NXC-06...NXC-25	0.25-0.4A	837107	22,63	1	90
NXR-25 0.4-0.63A	NXC-06...NXC-25	0.4-0.63A	837108	22,63	1	90
NXR-25 0.63-1A	NXC-06...NXC-25	0.63-1A	837109	22,63	1	90
NXR-25 1-1.6A	NXC-06...NXC-25	1-1.6A	837110	22,63	1	90
NXR-25 1.25-2A	NXC-06...NXC-25	1.25-2A	837111	22,63	1	90
NXR-25 1.6-2.5A	NXC-06...NXC-25	1.6-2.5A	837112	22,63	1	90
NXR-25 2.5-4A	NXC-06...NXC-25	2.5-4A	837113	22,63	1	90
NXR-25 4-6A	NXC-06...NXC-25	4-6A	837114	22,63	1	90
NXR-25 5.5-8A	NXC-06...NXC-25	5.5-8A	837115	22,63	1	90
NXR-25 7-10A	NXC-06...NXC-25	7-10A	837116	22,63	1	90
NXR-25 9-13A	NXC-06...NXC-25	9-13A	837117	22,63	1	90
NXR-25 12-18A	NXC-06...NXC-25	12-18A	837118	22,63	1	90
NXR-25 17-25A	NXC-06...NXC-25	17-25A	837119	22,63	1	90
NXR-38 23A-32A	NXC-32...NXC-38	23A-32A	837120	25,41	1	40
NXR-38 30A-38A	NXC-32...NXC-38	30A-38A	837121	25,65	1	40
NXR-100 23A-32A	NXR-40...NXC-100	23A-32A	837122	37,27	1	32
NXR-100 30A-40A	NXR-40...NXC-100	30A-40A	837123	38,96	1	32
NXR-100 37A-50A	NXR-40...NXC-100	37A-50A	837124	39,81	1	32
NXR-100 48A-65A	NXR-40...NXC-100	48A-65A	837125	40,29	1	32
NXR-100 55A-70A	NXR-40...NXC-100	55A-70A	837126	41,14	1	32
NXR-100 63A-80A	NXR-40...NXC-100	63A-80A	837127	45,01	1	32
NXR-100 80A-93A	NXR-40...NXC-100	80A-93A	837128	46,71	1	32
NXR-100 80A-100A	NXR-40...NXC-100	80A-100A	837129	53,60	1	32
NXR-200 80A-160A	NXC-120...NXC-185	80A-160A	837130	246,02	1	8
NXR-200 100A-200A	NXC-120...NXC-185	100A-200A	837131	250,70	1	8
NXR-630 125A-250A	NXC-225...NXC-630	125A-250A	837132	374,65	1	2
NXR-630 200A-400A	NXC-225...NXC-630	200A-400A	837133	390,61	1	2
NXR-630 315A-630A	NXC-225...NXC-630	315A-630A	837134	441,96	1	2

	Ürün Tanımı	Uyumlu Olduğu Termik Röleler	Sipariş Kodu	Liste Fiyatı (€)	Kutu Adedi	Koli Adedi
DIN Ray'a Montaj Bloğu	MB-3	NXR-38	837997	7,55	2	48
	MB-2	NXR-25	837998	6,06	2	120
	MB-1	NXR-12	837999	5,04	2	120
	MB-4	NXR-100	837996	18,51	1	18

Motor Koruma ve Kontrol Ürünleri

NXC Serisi Mini Kontaktörler

Ürün Tipi	Ürün Tanımı	Anma Gücü P (kW) 400 V	Anma Akımı Ie (A) (AC3)	Termik Akım Ith (AC1)	Yardımcı Kontak	Sipariş Kodu	Liste Fiyatı (€)	Kutu Adedi	Koli Adedi
3 Kutuplu 220 V AC	NXC-06M10	2,2	6	20	1NA	836572	18,76	1	75
	NXC-06M01	2,2	6	20	1NK	836584	18,76	1	75
	NXC-09M10	4	9	20	1NA	836576	19,60	1	75
	NXC-09M01	4	9	20	1NK	836588	19,60	1	75
	NXC-12M10	5,5	12	20	1NA	836580	20,69	1	75
	NXC-12M01	5,5	12	20	1NK	836592	20,69	1	75
	NXC-16M10	7,5	16	22	1NA	171735	31,22	1	75
	NXC-16M01	7,5	16	22	1NK	171742	31,22	1	75
3 Kutuplu 24 V DC	NXC-06M10/Z	2,2	6	20	1NA	836657	30,25	1	84
	NXC-06M01/Z	2,2	6	20	1NK	836666	30,25	1	84
	NXC-09M10/Z	4	9	20	1NA	836660	32,79	1	84
	NXC-09M01/Z	4	9	20	1NK	836669	32,79	1	84
	NXC-12M10/Z	5,5	12	20	1NA	836663	35,33	1	84
	NXC-12M01/Z	5,5	12	20	1NK	836672	35,33	1	84
	NXC-16M10/Z	7,5	16	22	1NA	171740	37,75	1	84
	NXC-16M01/Z	7,5	16	22	1NK	171747	37,75	1	84

Aksesuarlar NXC Serisi Mini Kontaktörler

Ürün Tipi	Ürün Tanımı	Açık Hava Termik Akımı Ith (A)	Yardımcı Kontak	Sipariş Kodu	Liste Fiyatı (€)	Kutu Adedi	Koli Adedi
Yardımcı Kontak Bloğu	AX-3M/40	10	4NA	925184	9,79	6	360
	AX-3M/31	10	3NA + 1NK	925185	9,79	6	360
	AX-3M/22	10	2NA + 2NK	925186	9,79	6	360
	AX-3M/13	10	1NA + 3NK	925187	9,79	6	360
	AX-3M/04	10	4NK	925188	9,79	6	360
	AX-3M/20	10	2NA	925189	6,13	6	360
	AX-3M/11	10	1NA + 1NK	925190	6,13	6	360
	AX-3M/02	10	2NK	925191	6,13	6	360

NXC Serisi Mini Kontaktörler ile Uyumlu Termik Röleler

Ürün Tipi	Ürün Tanımı	Termik Akım Aralığı	Yardımcı Kontak	Sipariş Kodu	Liste Fiyatı (€)	Kutu Adedi	Koli Adedi
Mini Termik	NXR-12 0,1-0,16 A	0,1-0,16 A	1NA + 1NK	837092	27,23	1	75
	NXR-12 0,16-0,25 A	0,16-0,25 A	1NA + 1NK	837093	27,23	1	75
	NXR-12 0,25-0,4 A	0,25-0,4 A	1NA + 1NK	837094	27,23	1	75
	NXR-12 0,4-0,63 A	0,4-0,63 A	1NA + 1NK	837095	27,23	1	75
	NXR-12 0,63-1 A	0,63-1 A	1NA + 1NK	837096	27,23	1	75
	NXR-12 1-1,6 A	1-1,6 A	1NA + 1NK	837097	27,23	1	75
	NXR-12 1,25-2 A	1,25-2 A	1NA + 1NK	837098	27,23	1	75
	NXR-12 1,6-2,5 A	1,6-2,5 A	1NA + 1NK	837099	27,23	1	75
	NXR-12 2,5-4 A	2,5-4 A	1NA + 1NK	837100	27,23	1	75
	NXR-12 4-6 A	4-6 A	1NA + 1NK	837101	27,23	1	75
	NXR-12 5,5-8 A	5,5-8 A	1NA + 1NK	837102	29,04	1	75
	NXR-12 7-10 A	7-10 A	1NA + 1NK	837103	29,04	1	75
	NXR-12 9-12 A	9-12 A	1NA + 1NK	837104	29,04	1	75

Ürün Tipi	Ürün Tanımı	Uyumlu Termik Röle	Sipariş Kodu	Liste Fiyatı (€)	Kutu Adedi	Koli Adedi
DIN Ray'a Montaj Bloğu	MB-1	NXR-12	837999	5,04	2	120

Motor Koruma ve Kontrol Ürünleri

NXRC Serisi Yardımcı Kontaktörler

Ürün Tipi	Ürün Tanımı	Açık Hava Termik Akımı Ith (A)	Yardımcı Kontak	Sipariş Kodu	Liste Fiyatı (€)	Kutu Adedi	Koli Adedi
220 V AC Bobinli Modeller	NXRC-22 220 V AC	10	2NA + 2NK	930049	17,19	1	75
	NXRC-31 220 V AC	10	3NA + 1NK	930045	17,19	1	75
	NXRC-13 220 V AC	10	1NA + 3NK	930053	17,19	1	75
	NXRC-40 220 V AC	10	4NA	930041	17,19	1	75
	NXRC-04 220 V AC	10	4NK	930057	17,19	1	75
24 V DC Bobinli Modeller	NXRC-22/Z 24 V DC	10	2NA + 2NK	930071	32,37	1	84
	NXRC-31/Z 24 V DC	10	3NA + 1NK	930067	32,37	1	84
	NXRC-13/Z 24 V DC	10	1NA + 3NK	930075	32,37	1	84
	NXRC-40/Z 24 V DC	10	4NA	930063	32,37	1	84
	NXRC-04/Z 24 V DC	10	4NK	930079	32,37	1	84

Not: 24 V AC, 110 V AC, 380 V AC, 48 V DC, 110 V DC, 220 V DC bobinli modeller için iletişime geçiniz.

Aksesuarlar

Ürün Tanımı	Açık Hava Termik Akımı Ith (A)	Yardımcı Kontak	Sipariş Kodu	Liste Fiyatı (€)	Kutu Adedi	Koli Adedi
AX-3M/40	10	4NA	925184	9,79	6	360
AX-3M/31	10	3NA + 1NK	925185	9,79	6	360
AX-3M/22	10	2NA + 2NK	925186	9,79	6	360
AX-3M/13	10	1NA + 3NK	925187	9,79	6	360
AX-3M/04	10	4NK	925188	9,79	6	360
AX-3M/20	10	2NA	925189	6,13	6	360
AX-3M/11	10	1NA + 1NK	925190	6,13	6	360
AX-3M/02	10	2NK	925191	6,13	6	360

NC1 Serisi Kontaktörler
3 Kutup 220 V AC

Ürün Tanımı	Anma Gücü P (kW) 400 V	Anma Akımı Ie (A) (AC3)	Termik Akım Ith (A) (AC1)	Yardımcı Kontak	Sipariş Kodu	Liste Fiyatı (€)	Kutu Adedi	Koli Adedi
NC1-0901M	4	9	20	1NK	220796	20,33	1	50
NC1-0910M	4	9	20	1NA	221029	20,33	1	50
NC1-1201M	5,5	12	20	1NK	221124	21,30	1	50
NC1-1210M	5,5	12	20	1NA	221355	21,30	1	50
NC1-1801M	7,5	18	32	1NK	221446	24,56	1	50
NC1-1810M	7,5	18	32	1NA	221541	24,56	1	50
NC1-2501M	11	25	40	1NK	221630	33,03	1	32
NC1-2510M	11	25	40	1NA	221861	33,03	1	32
NC1-3201M	15	32	50	1NK	221953	50,70	1	32
NC1-3210M	15	32	50	1NA	222048	50,70	1	32
NC1-4011M	18,5	40	60	1NA + 1NK	222268	82,40	1	16
NC1-5011M	22	50	80	1NA + 1NK	222489	98,86	1	16
NC1-6511M	30	65	80	1NA + 1NK	222710	122,21	1	16
NC1-8011M	37	80	95	1NA + 1NK	222931	157,30	1	12
NC1-9511M	45	95	95	1NA + 1NK	223152	174,24	1	12

Motor Koruma ve Kontrol Ürünleri

NC1 Serisi Kontaktörler
4 Kutup 220 V AC

Ürün Tanımı	Anma Gücü P (kW) 400 V	Anma Akımı Ie (A) (AC3)	Termik Akım Ith (A) (AC1)	Yardımcı Kontak	Sipariş Kodu	Liste Fiyatı (€)	Kutu Adedi	Koli Adedi
NC1-0904M	4	9	20		220890	24,20	1	50
NC1-1204M	5,5	12	20		221216	27,71	1	50
NC1-2504M	11	25	40		221722	41,99	1	32
NC1-4004M	18,5	40	60		222139	110,59	1	12
NC1-5004M	22	50	80		222360	125,84	1	12
NC1-6504M	30	65	80		222581	147,62	1	12
NC1-8004M	37	80	95		222802	197,23	1	12
NC1-9504M	45	95	95		223023	206,91	1	12

NC1 Serisi Kontaktörler
3 Kutup 24 V DC

Ürün Tanımı	Anma Gücü P (kW) 400 V	Anma Akımı Ie (A) (AC3)	Termik Akım Ith (A) (AC1)	Yardımcı Kontak	Sipariş Kodu	Liste Fiyatı (€)	Kutu Adedi	Koli Adedi
NC1-0901Z	4	9	20	1NK	220881	41,62	1	30
NC1-0910Z	4	9	20	1NA	221112	41,62	1	30
NC1-1201Z	5,5	12	20	1NK	221207	45,38	1	30
NC1-1210Z	5,5	12	20	1NA	221437	45,38	1	30
NC1-1801Z	7,5	18	32	1NK	221529	47,80	1	30
NC1-1810Z	7,5	18	32	1NA	221621	47,80	1	30
NC1-2501Z	11	25	40	1NK	221713	67,28	1	20
NC1-2510Z	11	25	40	1NA	221944	67,28	1	20
NC1-3201Z	15	32	50	1NK	222036	90,27	1	20
NC1-3210Z	15	32	50	1NA	222130	90,27	1	20
NC1-4011Z	18,5	40	60	1NA + 1NK	222351	162,14	1	8
NC1-5011Z	22	50	80	1NA + 1NK	222572	174,24	1	8
NC1-6511Z	30	65	80	1NA + 1NK	222793	203,28	1	8
NC1-8011Z	37	80	95	1NA + 1NK	223014	248,05	1	4
NC1-9511Z	45	95	95	1NA + 1NK	223235	277,09	1	4

NC1 Serisi Kontaktörler
Aksesuarlar

Ürün Tipi	Ürün Tanımı	Açık Hava Termik Akımı Ith (A)	Yardımcı Kontak	Sipariş Kodu	Liste Fiyatı (€)	Kutu Adedi	Koli Adedi
Yardımcı Kontak Bloğu	F4-22	10	2NA + 2NK	439520	9,00	10	240
	F4-02	10	2NK	439515	5,48	10	400
	F4-04	10	4NK	439518	9,00	10	240
	F4-11	10	1NA + 1NK	439516	5,48	10	400
	F4-13	10	1NA + 3NK	439519	9,00	10	240
	F4-20	10	2NA	439517	5,48	10	400
	F4-31	10	3NA + 1NK	439521	9,00	10	240
	F4-40	10	4NA	439522	9,00	10	240
Yardımcı Kontak Yana Takılan Tip	NCF1-11C	10	1NA + 1NK	439537	11,83	10	150

Ürün Tipi	Ürün Tanımı	Sipariş Kodu	Liste Fiyatı (€)	Kutu Adedi	Koli Adedi
Mekanik Kilit	NC1-09-32 Mekanik Kilit	256717	12,34	50	200
	NC1-40-65 (3P) Mekanik Kilit	777989	14,64	50	200
	NC1-80-95 (3P) ve NC1-4004-6504 (4P) Mekanik Kilit	777988	17,30	50	200
	NC1-8004-9504 (4P) Mekanik Kilit	204604	17,30	50	200

Motor Koruma ve Kontrol Ürünleri

NR2 Serisi Termik Röleler
NC1 Kontaktör Serisi'ne Uyumlu Termik Röleler

Ürün Tanımı	Uyumlu Kontaktörler	Termik Ayar Sahası	Sipariş Kodu	Liste Fiyatı (€)	Kutu Adedi	Koli Adedi
NR2-25/0,16	NC1-09~32	0,1-0,16 A	268132	29,89	1	90
NR2-25/0,25	NC1-09~32	0,16-0,25 A	268133	29,89	1	90
NR2-25/0,4	NC1-09~32	0,25-0,40 A	268134	29,89	1	90
NR2-25/0,63	NC1-09~32	0,40-0,63 A	268135	29,89	1	90
NR2-25/1	NC1-09~32	0,63-1 A	268136	29,89	1	90
NR2-25/1,6	NC1-09~32	1-1,6 A	268137	29,89	1	90
NR2-25/2	NC1-09~32	1,25-2 A	268138	29,89	1	90
NR2-25/2,5	NC1-09~32	1,6-2,5 A	268131	29,89	1	90
NR2-25/4	NC1-09~32	2,5-4 A	268139	29,89	1	90
NR2-25/6	NC1-09~32	4-6 A	268140	29,89	1	90
NR2-25/8	NC1-09~32	5,5-8A	268141	29,89	1	90
NR2-25/10	NC1-09~32	7-10 A	268096	29,89	1	90
NR2-25/13	NC1-09~32	9-13 A	268095	29,89	1	90
NR2-25/18	NC1-09~32	12-18 A	268097	29,89	1	90
NR2-25/25	NC1-09~32	17-25 A	268142	29,89	1	90
NR2-36/32	NC1-32	23-32 A	268143	39,33	1	48
NR2-36/36	NC1-32	28-36 A	268144	41,02	1	48
NR2-93/32	NC1-40~95	23-32 A	268145	54,45	1	32
NR2-93/40	NC1-40~95	30-40 A	268146	55,54	1	32
NR2-93/50	NC1-40~95	37-50 A	268147	56,63	1	32
NR2-93/65	NC1-40~95	48-65 A	268148	57,84	1	32
NR2-93/70	NC1-40~95	55-70 A	268149	93,17	1	32
NR2-93/80	NC1-40~95	63-80 A	268150	97,04	1	32
NR2-93/93	NC1-40~95	80-93 A	268151	118,34	1	32

Aksesuarlar

Ürün Tipi	Ürün Tanımı	Uyumlu Termik Röle	Sipariş Kodu	Liste Fiyatı (€)	Kutu Adedi	Koli Adedi
DIN Raya Montaj Bloğu	MB-2	NR2-25	837998	6,06	2	120
	MB-3	NR2-36	837997	7,55	2	48
	MB-4	NR2-93	837996	18,51	1	18

Motor Koruma ve Kontrol Ürünleri

NC2 Serisi Kontaktörler

Ürün Tipi	Ürün Tanımı	Anma Gücü P (kW) 400 V	Anma Akımı Ie (A) (AC3)	Termik Akım Ith (AC1)	Sipariş Kodu	Liste Fiyatı (€)	Kutu Adedi	Koli Adedi
3 Kutuplu 220 V AC	NC2-115M	55	115	200	671433	304,92	1	2
	NC2-150M	75	150	200	671398	333,96	1	2
	NC2-185M	90	185	275	671435	434,39	1	2
	NC2-225M	110	225	275	671400	522,72	1	2
	NC2-265M	132	265	315	236732	609,84	1	2
	NC2-330M	160	330	380	236055	863,94	1	2
	NC2-400M	200	400	450	236154	866,36	1	2
	NC2-500M	250	500	630	236254	1436,27	1	1
	NC2-630M	335	630	800	236304	1804,11	1	1
4 Kutuplu 220 V AC	NC2-115M4	55	115	200	671434	419,87	1	2
	NC2-150M4	75	150	200	671399	458,59	1	2
	NC2-185M4	90	185	275	671436	590,48	1	2
	NC2-225M4	110	225	275	671401	609,84	1	2
	NC2-265M4	132	265	315	671403	891,77	1	2
	NC2-330M4	160	330	380	236103	1168,86	1	2
	NC2-400M4	200	400	450	236203	1240,25	1	2
	NC2-630M4	335	630	800	236352	2133,23	1	1

Aksesuarlar NC2 Serisi Kontaktörler

Ürün Tipi	Ürün Tanımı	Yardımcı Kontak	Sipariş Kodu	Liste Fiyatı (€)	Kutu Adedi	Koli Adedi
Yardımcı Kontak Bloğu	F4-20	2NA	439517	5,48	10	400
	F4-02	2NK	439515	5,48	10	400
	F4-11	1NA + 1NK	439516	5,48	10	400
	F4-40	4NA	439522	9,00	10	240
	F4-04	4NK	439518	9,00	10	240
	F4-22	2NA + 2NK	439520	9,00	10	240
	F4-13	1NA + 3NK	439519	9,00	10	240
	F4-31	3NA + 1NK	439521	9,00	10	240

Ürün Tipi	Ürün Tanımı	Ayar Sahası	Geciktirme	Yardımcı Kontak	Sipariş Kodu	Liste Fiyatı (€)	Kutu Adedi	Koli Adedi
Zaman Rölesi	F5-T0	0,1 sn. - 3 sn.	Çekme	1NA + 1NK	258021	53,36	1	200
	F5-T2	0,1 sn. - 30 sn.	Çekme	1NA + 1NK	258022	53,36	1	200
	F5-T4	10 sn. - 180 sn.	Çekme	1NA + 1NK	258023	53,36	1	200
	F5-D0	0,1 sn. - 3 sn.	Bırakma	1NA + 1NK	258018	53,36	1	200
	F5-D2	0,1 sn. - 30 sn.	Bırakma	1NA + 1NK	258019	53,36	1	200
	F5-D4	10 sn. - 180 sn.	Bırakma	1NA + 1NK	258020	53,36	1	200

Ürün Tipi	Ürün Tanımı	Uyumlu Kontaktörler	Sipariş Kodu	Liste Fiyatı (€)	Kutu Adedi	Koli Adedi
Yatay Mekanik Kilit	NC2-H01	NC2-115/150	237995	26,50	1	32
	NC2-H02	NC2-185/225	237997	41,26	1	32
	NC2-H03	NC2-265/330/400/500	237999	47,07	1	16
	NC2-H04	NC2-630	237993	77,20	1	16

Ürün Tipi	Uyumlu Kontaktörler	Sipariş Kodu	Liste Fiyatı (€)	Kutu Adedi	Koli Adedi
Bobinler	NC2-115/150 220 V AC	671926	63,53	1	18
	NC2-185/225 220 V AC	671924	76,11	1	18
	NC2-265/330 220 V AC	671992	115,68	1	16
	NC2-400 220 V AC	671998	154,88	1	18
	NC2-500 220 V AC	671997	159,72	1	16
	NC2-630 220 V AC - 3 Kutup için	671996	198,44	1	12
	NC2-630 220 V AC - 4 Kutup için	671813	211,75	1	12

Motor Koruma ve Kontrol Ürünleri

NR2 Serisi Termik Röleler
NC2 Kontaktör Serisi'ne Uyumlu Termik Röleler

Ürün Tanımı	Uyumlu Kontaktörler	Termik Ayar Sahası	Sipariş Kodu	Liste Fiyatı (€)	Kutu Adedi	Koli Adedi
NR2-150 80A-104A	NC2-115~120	80A-104A	268292	171,82	1	12
NR2-150 95A-120A	NC2-115~120	95A-120A	268293	181,50	1	12
NR2-150 110A-150A	NC2-115~120	110A-150A	268294	191,18	1	12
NR8-200 80-160A	NC2-115~225	80-160A	269778	260,15	1	8
NR8-200 100-200A	NC2-115~225	100-200A	269779	273,46	1	8
NR8-630 125-250A	NC2-185~630	125-250A	269780	314,60	1	2
NR8-630 200-400A	NC2-185~630	200-400A	269781	424,71	1	2
NR8-630 315-630A	NC2-185~630	315-630A	269782	565,07	1	2

NS2X Serisi Motor Koruma Şalterleri
Termik Manyetik | 3 Kutuplu | 220 V AC

Ürün Tanımı	Anma Gücü P (kW)400 V AC	Kesme Kapasitesi Icu (kA) 400 V AC	Termik Akım Ayar Sahası	Sipariş Kodu	Liste Fiyatı (€)	Kutu Adedi	Koli Adedi
NS2-25X	-	100	0,1 - 0,16 A	495176	44,53	1	60
	-	100	0,16 - 0,25 A	495177	44,53	1	60
	-	100	0,25 - 0,4 A	495178	44,53	1	60
	-	100	0,4 - 0,63 A	495179	47,07	1	60
	-	100	0,63 - 1 A	495180	47,07	1	60
	0,37	100	1 - 1,6 A	495181	47,07	1	60
	0,75	100	1,6 - 2,5 A	495182	47,07	1	60
	1,5	100	2,5 - 4 A	495183	47,07	1	60
	2,2	100	4 - 6,3 A	495184	49,01	1	60
	4	100	6 - 10 A	495185	49,01	1	60
	5,5	15	9 - 14 A	495186	49,61	1	60
	7,5	15	13 - 18 A	495187	50,82	1	60
	11	15	17 - 23 A	495188	52,15	1	60
	11	15	20 - 25 A	495189	52,15	1	60
	15	15	24 - 32 A	139373	77,20	1	60
NS2-80	-	50	20 - 25A	279720	160,86	1	12
	-	50	23 - 32A	279721	160,86	1	12
	-	50	30 - 40A	279722	164,30	1	12
	-	50	37 - 50A	279723	164,30	1	12
	-	50	48 - 65A	279724	164,30	1	12
	-	50	63 - 80A	279725	219,45	1	12
NS2-80B	18,5	15	25 - 40 A	495087	146,41	1	24
	30	15	40 - 63 A	495088	156,09	1	24
	37	15	56 -80 A	495089	216,59	1	24

Motor Koruma ve Kontrol Ürünleri

NS2X Serisi Motor Koruma Şalterleri
Sadece Manyetik | 3 Kutuplu | 220 V AC

Ürün Tanımı	Anma Gücü P (kW)400 V AC	Kesme Kapasitesi Icu (kA) 400 V AC	Nominal Akım (A) (AC3)	Sipariş Kodu	Liste Fiyatı (€)	Kutu Adedi	Koli Adedi
NS2-25M	-	100	0,16	495190	46,75	1	60
	-	100	0,25	495191	46,75	1	60
	-	100	0,4	495192	46,75	1	60
	-	100	0,63	495193	49,42	1	60
	-	100	1	495194	49,42	1	60
	0,37	100	1,6	495195	49,42	1	60
	0,75	100	2,5	495196	49,42	1	60
	1,5	100	4	495197	49,42	1	60
	2,2	100	6,3	495198	51,46	1	60
	4	100	10	495199	51,46	1	60
	5,5	15	14	495200	52,10	1	60
	7,5	15	18	495201	53,36	1	60
	11	15	23	495202	54,76	1	60
	11	15	25	495203	54,76	1	60

Aksesuarlar NS2 Serisi Motor Koruma Şalterleri

Ürün Tipi	Açıklama	Uyumlu Olduğu Kasa	Sipariş Kodu	Liste Fiyatı (€)	Kutu Adedi	Koli Adedi
Uzatma Kolu	ERH02-S2	NS2-25X	585233	16,50	2	20
	ERH08-S2	NS2-80	585234	16,50	2	20

Ürün Tipi	Açıklama	Uyumlu Olduğu Kasa	Çalışma Gerilimi	Sipariş Kodu	Liste Fiyatı (€)	Kutu Adedi	Koli Adedi
Uzaktan Açtırma	NS2-SH380	NS2-25, NS2-80(B)	380 V AC	495980	26,98	2	120
	NS2-SH220	NS2-25, NS2-80(B)	220 V AC	495977	26,98	2	120

Ürün Tipi	Açıklama	Uyumlu Olduğu Kasa	Yardımcı Kontak Tipi	Sipariş Kodu	Liste Fiyatı (€)	Kutu Adedi	Koli Adedi
Yardımcı Kontak Üstüne Montaj	NS2-AE20	NS2-25, NS2-80(B)	2NA	495948	9,68	20	1200
	NS2-AE11	NS2-25, NS2-80(B)	1NA + 1NK	495968	9,68	20	1200

Ürün Tipi	Açıklama	Uyumlu Olduğu Kasa	Yardımcı Kontak Tipi	Sipariş Kodu	Liste Fiyatı (€)	Kutu Adedi	Koli Adedi
Yardımcı Kontak Sağ / Sol Montaj	NS2-AU20	NS2-25	2NA	495951	15,13	4	240
	NS2-AU11	NS2-25	1NA + 1NK	495996	15,13	4	240
	NS2-AU11(NS2-80)	NS2-80	1NA + 1NK	495874	15,13	4	240
	NS2-AU11(NS2-80B)	NS2-80B	1NA + 1NK	495972	15,13	2	120

Ürün Tipi	Açıklama	Uyumlu Olduğu Kasa	Yardımcı Kontak Tipi	Sipariş Kodu	Liste Fiyatı (€)	Kutu Adedi	Koli Adedi
Hata ve Ani Açtırma Kontağı Sola Montaj	NS2-FA0110	NS2-25, NS2-80(B)	1NA + 1NK	495956	16,34	3	180
	NS2-FA1010	NS2-25, NS2-80(B)	2NA	495962	16,34	3	180

Ürün Tipi	Açıklama	Uyumlu Olduğu Kasa	Renk	Sipariş Kodu	Liste Fiyatı (€)	Kutu Adedi	Koli Adedi
IP55 Suya ve Toza Karşı Korumalı Kutu	WPB-1	NS2-25X, NS2-80	Siyah - Gri	495853	28,07	1	18
	WPB-1	NS2-25X, NS2-80	Sarı - Kırmızı	495854	19,97	1	18
	NS2-MC	NS2-80B	Beyaz	495943	20,94	1	16
	NS2-MC01 (Stop Butonlu)	NS2-80B	Beyaz	495945	29,73	1	18

BUTON VE SİNYAL ÜRÜNLERİ

14

Buton ve Sinyal Ürünleri

CN Serisi Pano İklimlendirme Ekipmanları

Ürün Tanımı	Kontak	Renk	Sipariş Kodu	Liste Fiyatı (€)	Kutu Adedi	Koli Adedi
Soğutucu	1NA	Mavi	500500	10,00	10	200
Isıtıcı	1NK	Kırmızı	500501	10,00	10	200

EKO Serisi Ø22mm LED Sinyal Lambaları

	Ürün Tanımı	Kontak	Renk	Sipariş Kodu	Liste Fiyatı (€)	Kutu Adedi	Koli Adedi
220V AC	EKO Serisi 220V AC Sinyal Lambası	220V AC	Kırmızı	500502	2,85	25	250
	EKO Serisi 220V AC Sinyal Lambası	220V AC	Yeşil	500503	2,85	25	250
	EKO Serisi 220V AC Sinyal Lambası	220V AC	Sarı	500504	2,85	25	250
	EKO Serisi 220V AC Sinyal Lambası	220V AC	Mavi	500505	2,85	25	250
	EKO Serisi 220V AC Sinyal Lambası	220V AC	Beyaz	500506	2,85	25	250
220V DC	EKO Serisi 220V DC Sinyal Lambası	220V DC	Kırmızı	500507	2,85	25	250
	EKO Serisi 220V DC Sinyal Lambası	220V DC	Yeşil	500508	2,85	25	250
	EKO Serisi 220V DC Sinyal Lambası	220V DC	Sarı	500509	2,85	25	250
	EKO Serisi 220V DC Sinyal Lambası	220V DC	Mavi	500510	2,85	25	250
	EKO Serisi 220V DC Sinyal Lambası	220V DC	Beyaz	500511	2,85	25	250
110V AC/DC	EKO Serisi 110V AC/DC Sinyal Lambası	110V AC/DC	Kırmızı	500512	2,85	25	250
	EKO Serisi 110V AC/DC Sinyal Lambası	110V AC/DC	Yeşil	500513	2,85	25	250
	EKO Serisi 110V AC/DC Sinyal Lambası	110V AC/DC	Sarı	500514	2,85	25	250
	EKO Serisi 110V AC/DC Sinyal Lambası	110V AC/DC	Mavi	500515	2,85	25	250
	EKO Serisi 110V AC/DC Sinyal Lambası	110V AC/DC	Beyaz	500516	2,85	25	250
24V AC/DC	EKO Serisi 24V AC/DC Sinyal Lambası	24V AC/DC	Kırmızı	500517	2,85	25	250
	EKO Serisi 24V AC/DC Sinyal Lambası	24V AC/DC	Yeşil	500518	2,85	25	250
	EKO Serisi 24V AC/DC Sinyal Lambası	24V AC/DC	Sarı	500519	2,85	25	250
	EKO Serisi 24V AC/DC Sinyal Lambası	24V AC/DC	Mavi	500520	2,85	25	250
	EKO Serisi 24V AC/DC Sinyal Lambası	24V AC/DC	Beyaz	500521	2,85	25	250

EKO Serisi Ø22mm Plastik Butonlar

Ürün Tanımı	Kontak	Renk	Sipariş Kodu	Liste Fiyatı (€)	Kutu Adedi	Koli Adedi
EKO Serisi 1NK Kırmızı Düz Yaylı Buton	1 NK	Kırmızı	500522	3,20	15	180
EKO Serisi 1NA Yeşil Düz Yaylı Buton	1 NA	Yeşil	500523	3,20	15	180
EKO Serisi 1NA Sarı Düz Yaylı Buton	1 NA	Sarı	500524	3,20	15	180
EKO Serisi 1NA Mavi Düz Yaylı Buton	1 NA	Mavi	500525	3,20	15	180
EKO Serisi 1NA Beyaz Düz Yaylı Buton	1 NA	Beyaz	500526	3,20	15	180
EKO Serisi 1NA Siyah Düz Yaylı Buton	1 NA	Siyah	500527	3,20	15	180

EKO Serisi Ø22mm İkiz Butonlar

Ürün Tanımı	Kontak	Renk	Sipariş Kodu	Liste Fiyatı (€)	Kutu Adedi	Koli Adedi
EKO Serisi 1NA+1NK İkiz Yaylı Buton	1NA + 1NK	Kırmızı-Yeşil	500535	5,56	10	120

EKO Serisi Ø40mm Plastik Acil Stop Butonu

Ürün Tanımı	Kontak	Renk	Sipariş Kodu	Liste Fiyatı (€)	Kutu Adedi	Koli Adedi
EKO Serisi 40 mm 1NK Kırmızı Acil Stop Butonu	1NK	Kırmızı	500528	4,98	10	120

EKO Serisi Ø22mm Plastik Butonlar

Ürün Tanımı	Kontak	Renk	Sipariş Kodu	Liste Fiyatı (€)	Kutu Adedi	Koli Adedi
EKO Serisi 1NA Kalıcılı 0-1 Mandal Buton	1 NA	Siyah	500529	3,59	12	120
EKO Serisi 2NA Kalıcılı 1-0-2 Mandal Buton	2 NA	Siyah	500530	5,04	12	120
EKO Serisi 1NA Yay Dönüşlü 0-1 Mandal Buton	1 NA	Siyah	500531	3,91	12	120
EKO Serisi 2NA Yay Dönüşlü 1-0-2 Mandal Buton	2 NA	Siyah	500532	5,96	12	120

EKO Serisi İlave Kontak Bloklar

Ürün Tanımı	Kontak	Sipariş Kodu	Liste Fiyatı (€)	Kutu Adedi	Koli Adedi
EKO Serisi 1NK İlave Kontak Blok	1NK	500533	1,67	50	1500
EKO Serisi 1NA İlave Kontak Blok	1 NA	500534	1,67	50	1500

KONTROL RÖLELERİ

15

Kontrol Röleleri

Hidrofor Sıralama Rölesi | Elektronik | DIN Ray Tip

Ürün Tanımı	Zaman Ayarı	2 Basınç Şalter Girişi	2 Hidrofor Çıkışı	Sipariş Kodu	Liste Fiyatı (€)	Kutu Adedi	Koli Adedi
DN-H01 Hidrofor Sıralama Rölesi	Off, 10dk, 30dk, 1 saat, 3 saat, 6 saat, 12 saat	•	•	500401	40,10	10	100

Zaman Röleleri | Elektronik | DIN Ray Tip

Ürün Tanımı	Zaman Aralığı	Kademe Sayısı	Çekmede Gecikmeli (Delay ON)	Bıraknada Gecikmeli (Delay OFF)	Çift Zaman Ayarı	Yıldız - Üçgen	Simetrik Flaşör	Tetiklemeli	Açık Flaşör (ON)	Kapalı Flaşör (OFF)	24 V AC/DC	230 V AC	Universal 24-220 V AC/DC 12 V AC/DC	Sipariş Kodu	Liste Fiyatı (€)	Kutu Adedi	Koli Adedi
DN-T01 Zaman Rölesi	0,1 sn. - 30 sn.		•								•	•		500308	22,67	10	100
DN-T02 Zaman Rölesi	0,1 sn. - 60 sn.		•								•	•		500309	22,67	10	100
DN-T03 Çok Fonksiyonlu Zaman Rölesi	0,06 sn. - 30 saat	7	•	•	•				•	•	•	•		500310	48,00	10	100
DN-SD Yıldız-Üçgen Rölesi	Y: 0,1 sn. - 30 sn. Y → Δ: 15 msn.				•	•		•				•		500313	38,08	10	100

Gerilim Koruma Röleleri | Elektronik | DIN Ray Tip

Ürün Tanımı	LED Göstergeli Ekran	Tek Faz	3 Faz	Aşırı Gerilim Ani Açma (Un * 1,5)	Düşük Gerilim Ani Açma (Un * 0,5)	Faz Sırası	Faz Yokluğu	Çekme Gecikmesi (t-on)	Açma / Bırakma Gecikmesi (t-off)	220 V AC ± %35	Sipariş Kodu	Liste Fiyatı (€)	Kutu Adedi	Koli Adedi
DN-VP01 Gerilim Koruma Rölesi	•	•		•	•		•	X (1 sn. - 20 sn.)	X (1 sn. - 20 sn.)	•	500314	38,08	10	100
DN-VP02 Gerilim Koruma Rölesi	•	•		•	•		•		X (1 sn. - 20 sn.)	•	500315	38,08	10	100
DN-VP03 Gerilim Koruma Rölesi	•		•	•	•	•	•		X (1 sn. - 20 sn.)	•	500316	38,08	10	100
DN-VP04 Gerilim Koruma Rölesi	•	•		•	•		•	X (3 dk.)	X (0,1 sn. - 20 sn.)	•	500317	38,08	10	100
DN-VP05 Gerilim Koruma Rölesi	•		•	•	•	•	•	X (3 dk.)	X (0,1 sn. - 20 sn.)	•	500318	38,08	10	100

Kontrol Röleleri

Motor (Faz) Koruma Röleleri | Elektronik | DIN Ray Tip

Ürün Tanımı	Nötr Kopması Algılaması	Faz Yokluğu Koruması	Faz Sırası Koruması	Aşırı/Düşük Gerilim Koruması	Asimetri Ayarlı	Asimetre Aralığı	Açma / Bırakma Gecikmesi (DT/RT)	3 Faz - Nötr Besleme	3 Faz Besleme	Sipariş Kodu	Liste Fiyatı (€)	Kutu Adedi	Koli Adedi
DN-M01		•				30%		•		500319	21,28	10	100
DN-M02	•	•	•	•	•	5% - 25%	X (0,1 sn - 20 sn.)	•		500320	42,00	10	100
DN-M04		•		•	•	5% - 25%	X (0,1 sn - 20 sn.)		•	500552	46,00	10	100

Fotosel Rölesi | Elektronik | DIN Ray Tip

Ürün Tanımı	1 - 10 Lux Ayarlı	Röle Çıkışlı	Fotosel Göz Dahil	Gecikme	Sipariş Kodu	Liste Fiyatı (€)	Kutu Adedi	Koli Adedi
DN-F01 Fotosel Rölesi	•	•	•	20 sn. - 60sn.	500536	25,76	10	50

Sıvı Seviye Kontrol Röleleri | Elektronik | DIN Ray Tip

Ürün Tanımı	LED Göstergeli	Hassasiyet Ayarı	220 V AC ± %20 (L-N)	Sipariş Kodu	Liste Fiyatı (€)	Kutu Adedi	Koli Adedi
DN-L01 Sıvı Seviye Kontrol Rölesi	•	2-100kΩ	•	500321	29,88	10	10
SE-L01 Elektrod			•	500322	7,84	30	30

ÖLÇÜM CİHAZLARI

16

Ölçüm Cihazları

CDM Serisi Dijital Multimetre

Ürün Tanımı	96x96mm	Gerilim Ölçüm Aralığı	Uygun Akım Trafosu	LED Ekran	3 Faz Gerilim Ölçümü	3 Faz Akım Ölçümü	3 Faz Frekans Ölçümü	Faz Sırası Algılama	Sınıf (Class)	Besleme Gerilimi	Sipariş Kodu	Liste Fiyatı (€)	Kutu Adedi	Koli Adedi
CDM -01 Dijital Multimetre	•	1 - 300 V AC (L-N) 1 - 500 V AC (L-L)	10/5A - 9995/5A	•	•	•	•	•	0,5	220 V AC ± %20	500537	104,60	10	50

CDM-03 Serisi Güç Ölçer

Ürün Tanımı	Boyut	Uygulama ve Teknik Özellikler						Sipariş Kodu	Liste Fiyatı (€)	Kutu Adedi	Koli Adedi
		3 * Gerilim (Faz - Nötr)	3 * Gerilim (Faz - Faz)	3 * Akım (A)	3 * Frekans (Hz)	cos(Φ)	Aktif Güç (W)				
CDM-03 Güç Ölçer	96 x 96 mm	•	•	•	•	•	•	500770	156,80	10	50

CDM-04 Serisi Enerji Analizörü

Ürün Tanımı	Boyut	3 * Gerilim (Faz - Nötr)	3 * Gerilim (Faz - Faz)	3 * Akım (A)	3 * Frekans (Hz)	cos(Φ)	Görünür Güç (kVA)	Aktif Güç (W)	Reaktif Güç (VAR)	Σ VA	Σ W	Σ VAR	kWh	kVARh (L)	kVARh (C)	%THD I	%THD V	Kontak Çıkışı	RS-485	Sipariş Kodu	Liste Fiyatı (€)	Kutu Adedi	Koli Adedi
CDM-04 Enerji Analizörü	96 x 96 mm	•	•	•	•	•	•	•	•	•	•	•	•	•	•	•	•	•	•	500771	222,00	10	50

EAM Serisi Dijital Voltmetreler ve Ampermetreler

Ürün Tanımı	Ölçüm Aralığı	Ölçüm Tipi	Boyut (mm.)	Sipariş Kodu	Liste Fiyatı (€)	Kutu Adedi	Koli Adedi
EAM72 Serisi Dijital Ampermetre	0 ... 9999 A	AC	72 x 72	500625	47,71	10	50
EAM96 Serisi Dijital Ampermetre	0 ... 9999 A	AC	96 x 96	500626	50,96	10	50
EAM72 Serisi Dijital Voltmetre	5 ... 500 V	AC	72 x 72	500627	47,71	10	50
EAM96 Serisi Dijital Voltmetre	5 ... 500 V	AC	96 x 96	500628	50,96	10	50

PAKO ŞALTERLER

17

Pako Şalterler

CSL Serisi 0-1 Aç/Kapa Pako Şalterler

Ürün Serisi	Kutup Sayısı	Anma Akımı	Anahtarlama Tipi	Model
CSL	*P	***A	01: Aç/kapa tip	S: Emniyet sarı-kırmızı kilitli çerçeve
			02: 1-0-2 kutup değiş-tirici tip	Boş: Standart siyah-beyaz

Ürün Tanımı	Faz/Kutup Sayısı	Nominal Akım (A)	Sipariş Kodu	Liste Fiyatı (€)	Kutu Adedi	Koli Adedi
CSL-1P010A01	1	10	500370	8,24	10	200
CSL-1P016A01	1	16	500371	9,36	10	200
CSL-1P025A01	1	25	500372	10,93	10	200
CSL-1P032A01	1	32	500847	14,53	10	100
CSL-1P040A01	1	40	500373	20,03	10	100
CSL-1P063A01	1	63	500374	23,54	10	80
CSL-1P080A01	1	80	500375	25,69	10	80
CSL-1P100A01	1	100	500848	69,50	10	30
CSL-2P010A01	2	10	500376	9,56	10	200
CSL-2P016A01	2	16	500377	12,73	10	200
CSL-2P025A01	2	25	500378	17,03	10	200
CSL-2P032A01	2	32	500849	22,36	10	100
CSL-2P040A01	2	40	500379	22,91	10	80
CSL-2P063A01	2	63	500380	29,25	10	80
CSL-2P080A01	2	80	500381	39,81	10	80
CSL-2P100A01	2	100	500850	77,61	10	30
CSL-3P010A01	3	10	500382	11,83	10	190
CSL-3P016A01	3	16	500383	14,61	10	190
CSL-3P025A01	3	25	500384	20,57	10	190
CSL-3P032A01	3	32	500851	27,11	10	100
CSL-3P040A01	3	40	500385	33,18	10	80
CSL-3P063A01	3	63	500386	35,96	10	80
CSL-3P080A01	3	80	500132	52,53	10	80
CSL-3P100A01	3	100	500852	117,16	10	30
CSL-4P010A01	4	10	500133	16,61	10	190
CSL-4P016A01	4	16	500134	18,94	10	190
CSL-4P025A01	4	25	500135	24,28	10	160
CSL-4P032A01	4	32	500853	33,51	10	100
CSL-4P040A01	4	40	500136	38,66	10	80
CSL-4P063A01	4	63	500137	48,52	10	80
CSL-4P080A01	4	80	500138	62,04	10	80
CSL-4P100A01	4	100	500854	164,24	10	30
CSL-5P010A01	5	10	500139	24,60	10	160
CSL-5P016A01	5	16	500140	24,92	10	160
CSL-5P025A01	5	25	500141	29,54	10	160
CSL-5P032A01	5	32	500855	41,41	10	80
CSL-5P040A01	5	40	500142	48,73	10	60
CSL-5P063A01	5	63	500143	62,48	10	60
CSL-5P080A01	5	80	500144	83,34	10	60
CSL-5P100A01	5	100	500856	214,02	10	24
CSL-6P010A01	6	10	500145	24,88	10	160
CSL-6P016A01	6	16	500146	25,05	10	160
CSL-6P025A01	6	25	500147	28,93	10	160
CSL-6P032A01	6	32	500857	43,08	10	80
CSL-6P040A01	6	40	500148	54,46	10	60
CSL-6P063A01	6	63	500149	68,17	10	60
CSL-6P080A01	6	80	500150	97,55	10	60
CSL-6P100A01	6	100	500858	234,18	10	24

Pako Şalterler

CSL Serisi Emniyet Tip Aç-Kapa Pako Şalterler

Ürün Tanımı	Faz/Kutup Sayısı	Nominal Akım (A)	Sipariş Kodu	Liste Fiyatı (€)	Kutu Adedi	Koli Adedi
CSL-1P010A01S	1	10	500151	8,24	10	200
CSL-1P016A01S	1	16	500152	9,36	10	200
CSL-1P025A01S	1	25	500153	10,93	10	200
CSL-1P032A01S	1	32	500859	14,53	10	100
CSL-1P040A01S	1	40	500154	20,03	10	100
CSL-1P063A01S	1	63	500155	23,54	10	80
CSL-1P080A01S	1	80	500156	25,69	10	80
CSL-1P100A01S	1	100	500860	69,50	10	30
CSL-2P010A01S	2	10	500157	9,56	10	200
CSL-2P016A01S	2	16	500158	12,73	10	200
CSL-2P025A01S	2	25	500159	17,03	10	200
CSL-2P032A01S	2	32	500861	22,36	10	100
CSL-2P040A01S	2	40	500160	23,08	10	80
CSL-2P063A01S	2	63	500161	29,25	10	80
CSL-2P080A01S	2	80	500162	39,81	10	80
CSL-2P100A01S	2	100	500862	77,61	10	30
CSL-3P010A01S	3	10	500163	11,83	10	190
CSL-3P016A01S	3	16	500164	14,61	10	190
CSL-3P025A01S	3	25	500165	20,57	10	190
CSL-3P032A01S	3	32	500863	27,11	10	100
CSL-3P040A01S	3	40	500166	33,18	10	80
CSL-3P063A01S	3	63	500167	35,96	10	80
CSL-3P080A01S	3	80	500168	52,53	10	80
CSL-3P100A01S	3	100	500864	117,16	10	30
CSL-4P010A01S	4	10	500169	16,61	10	190
CSL-4P016A01S	4	16	500170	18,94	10	190
CSL-4P025A01S	4	25	500171	24,28	10	160
CSL-4P032A01S	4	32	500865	33,51	10	100
CSL-4P040A01S	4	40	500172	38,66	10	80
CSL-4P063A01S	4	63	500173	48,52	10	80
CSL-4P080A01S	4	80	500174	62,04	10	80
CSL-4P100A01S	4	100	500866	164,24	10	30
CSL-5P010A01S	5	10	500175	24,60	10	160
CSL-5P016A01S	5	16	500176	24,92	10	160
CSL-5P025A01S	5	25	500177	29,54	10	160
CSL-5P032A01S	5	32	500867	41,41	10	80
CSL-5P040A01S	5	40	500178	48,73	10	60
CSL-5P063A01S	5	63	500179	62,48	10	60
CSL-5P080A01S	5	80	500180	83,34	10	60
CSL-5P100A01S	5	100	500868	214,02	10	24
CSL-6P010A01S	6	10	500305	24,88	10	160
CSL-6P016A01S	6	16	500306	25,05	10	160
CSL-6P025A01S	6	25	500307	28,93	10	160
CSL-6P032A01S	6	32	500869	43,08	10	80
CSL-6P040A01S	6	40	500181	54,46	10	60
CSL-6P063A01S	6	63	500182	68,17	10	60
CSL-6P080A01S	6	80	500183	97,55	10	60
CSL-6P100A01S	6	100	500870	234,18	10	24

Pako Şalterler

CSL Serisi 1 - 0 - 2 Kademeli / Kutup Değiştirici Pako Şalterler

Ürün Tanımı	Faz/Kutup Sayısı	Nominal Akım (A)	Sipariş Kodu	Liste Fiyatı (€)	Kutu Adedi	Koli Adedi
CSL-1P010A02	1	10	500184	10,30	10	200
CSL-1P016A02	1	16	500185	12,78	10	200
CSL-1P025A02	1	25	500186	18,07	10	200
CSL-1P032A02	1	32	500187	22,32	10	100
CSL-1P040A02	1	40	500188	26,95	10	80
CSL-1P063A02	1	63	500189	34,18	10	80
CSL-1P080A02	1	80	500190	52,86	10	80
CSL-1P100A02	1	100	500871	99,65	10	30
CSL-2P010A02	2	10	500191	17,25	10	200
CSL-2P016A02	2	16	500192	18,71	10	200
CSL-2P025A02	2	25	500193	24,83	10	200
CSL-2P032A02	2	32	500872	32,64	10	100
CSL-2P040A02	2	40	500194	40,31	10	80
CSL-2P063A02	2	63	500195	51,00	10	80
CSL-2P080A02	2	80	500196	79,74	10	80
CSL-2P100A02	2	100	500873	173,77	10	30
CSL-3P010A02	3	10	500197	17,95	10	190
CSL-3P016A02	3	16	500198	22,24	10	190
CSL-3P025A02	3	25	500199	35,06	10	190
CSL-3P032A02	3	32	500200	43,80	10	100
CSL-3P040A02	3	40	500201	54,61	10	80
CSL-3P063A02	3	63	500202	70,88	10	80
CSL-3P080A02	3	80	500874	100,13	10	80
CSL-3P100A02	3	100	500875	254,07	10	30

CSL Serisi 7 Pozisyon Voltmetre Şalterleri

Ürün Tanımı	Faz/Kutup Sayısı	Pozisyon	Nominal Akım (A)	Sipariş Kodu	Liste Fiyatı (€)	Kutu Adedi	Koli Adedi
CSL-3P010A07V	3	0-L1N-L2N-L3N-L1L2-L2L3-L1L3	10	500395	25,95	10	200
CSL-3P016A07V	3	0-L1N-L2N-L3N-L1L2-L2L3-L1L3	16	500495	30,15	10	200
CSL-3P020A07V	3	0-L1N-L2N-L3N-L1L2-L2L3-L1L3	20	500496	34,36	10	200

Pako Şalterler

CSL Serisi Kademeli Pako Şalterler

Ürün Tanımı	Faz/Kutup Sayısı	Pozisyon	Nominal Akım (A)	Sipariş Kodu	Liste Fiyatı (€)	Kutu Adedi	Koli Adedi
CSL-1P010A032	1	0-1-2	10	500456	11,92	10	200
CSL-1P016A032	1	0-1-2	16	500457	12,27	10	200
CSL-1P025A032	1	0-1-2	25	500459	14,96	10	200
CSL-1P040A032	1	0-1-2	40	500460	26,34	10	100
CSL-1P063A032	1	0-1-2	63	500461	35,13	10	80
CSL-1P080A032	1	0-1-2	80	500462	48,88	10	80
CSL-1P010A033	1	0-1-2-3	10	500388	14,37	10	180
CSL-1P016A033	1	0-1-2-3	16	500463	18,46	10	180
CSL-1P025A033	1	0-1-2-3	25	500465	21,88	10	180
CSL-1P040A033	1	0-1-2-3	40	500466	38,32	10	100
CSL-1P063A033	1	0-1-2-3	63	500467	45,33	10	80
CSL-1P080A033	1	0-1-2-3	80	500468	74,27	10	80
CSL-1P010A034	1	0-1-2-3-4	10	500389	14,96	10	180
CSL-1P016A034	1	0-1-2-3-4	16	500469	18,80	10	180
CSL-1P025A034	1	0-1-2-3-4	25	500471	24,64	10	180
CSL-1P040A034	1	0-1-2-3-4	40	500472	44,49	10	100
CSL-1P063A034	1	0-1-2-3-4	63	500473	55,52	10	80
CSL-1P080A034	1	0-1-2-3-4	80	500474	62,83	10	80
CSL-1P010A035	1	0-1-2-3-4-5	10	500390	21,96	10	160
CSL-1P016A035	1	0-1-2-3-4-5	16	500475	22,65	10	160
CSL-1P025A035	1	0-1-2-3-4-5	25	500477	32,98	10	160
CSL-1P040A035	1	0-1-2-3-4-5	40	500478	52,16	10	80
CSL-1P063A035	1	0-1-2-3-4-5	63	500479	61,93	10	60
CSL-1P080A035	1	0-1-2-3-4-5	80	500480	81,72	10	60
CSL-1P016A036	1	0-1-2-3-4-5-6	16	500482	24,71	10	160
CSL-1P025A036	1	0-1-2-3-4-5-6	25	500484	31,76	10	160
CSL-1P040A036	1	0-1-2-3-4-5-6	40	500485	60,31	10	160
CSL-1P063A036	1	0-1-2-3-4-5-6	63	500486	72,15	10	60
CSL-1P080A036	1	0-1-2-3-4-5-6	80	500487	93,85	10	60
CSL-1P010A037	1	0-1-2-3-4-5-6-7	10	500488	25,97	10	60
CSL-1P016A037	1	0-1-2-3-4-5-6-7	16	500489	27,17	10	160
CSL-1P025A037	1	0-1-2-3-4-5-6-7	25	500491	35,53	10	160
CSL-1P040A037	1	0-1-2-3-4-5-6-7	40	500492	378,00	1	8
CSL-1P063A037	1	0-1-2-3-4-5-6-7	63	500493	84,16	10	60
CSL-1P080A037	1	0-1-2-3-4-5-6-7	80	500494	104,56	10	60

GRUP VE KAUÇUK PRİZLER

18

Grup ve Kauçuk Prizler

YENİ

Power Plug Serisi

Ürün Tanımı	Renk	Sipariş Kodu	Liste Fiyatı (€)	Koli Adedi
İkili Topraklı Grup Priz, Klemensli, Kablosuz, Çocuk Korumalı	Beyaz	502922C	5,21	40
İkili Topraklı Grup Priz, 2m Kablolu, Çocuk Korumalı	Beyaz	502923C	11,58	15
İkili Topraklı Grup Priz, 3m Kablolu, Çocuk Korumalı	Beyaz	502924C	13,9	15
İkili Topraklı Grup Priz, 5m Kablolu, Çocuk Korumalı	Beyaz	502925C	17,36	12

Ürün Tanımı	Renk	Sipariş Kodu	Liste Fiyatı (€)	Koli Adedi
Üçlü Topraklı Grup Priz, Klemensli, Kablosuz, Çocuk Korumalı	Beyaz	502926C	5,78	30
Üçlü Topraklı Grup Priz, 2m Kablolu, Çocuk Korumalı	Beyaz	502927C	12,73	15
Üçlü Topraklı Grup Priz, 3m Kablolu, Çocuk Korumalı	Beyaz	502928C	15,05	12
Üçlü Topraklı Grup Priz, 5m Kablolu, Çocuk Korumalı	Beyaz	502929C	18,52	12

Ürün Tanımı	Renk	Sipariş Kodu	Liste Fiyatı (€)	Koli Adedi
Üçlü Anahtarlı Topraklı Grup Priz, Kablosuz, Çocuk Korumalı	Beyaz	502930C	10,42	25
Üçlü Anahtarlı Topraklı Grup Priz, 2m Kablolu, Çocuk Korumalı	Beyaz	502931C	17,36	12
Üçlü Anahtarlı Topraklı Grup Priz, 3m Kablolu, Çocuk Korumalı	Beyaz	502932C	19,68	12
Üçlü Anahtarlı Topraklı Grup Priz, 5m Kablolu, Çocuk Korumalı	Beyaz	502933C	23,15	12

Ürün Tanımı	Renk	Sipariş Kodu	Liste Fiyatı (€)	Koli Adedi
Dörtlü Topraklı Grup Priz, Klemensli, Kablosuz, Çocuk Korumalı	Beyaz	502934C	7,52	30
Dörtlü Topraklı Grup Priz, 2m Kablolu, Çocuk Korumalı	Beyaz	502935C	14,47	12
Dörtlü Topraklı Grup Priz, 3m Kablolu, Çocuk Korumalı	Beyaz	502936C	16,79	12
Dörtlü Topraklı Grup Priz, 5m Kablolu, Çocuk Korumalı	Beyaz	502937C	20,26	10

Ürün Tanımı	Renk	Sipariş Kodu	Liste Fiyatı (€)	Koli Adedi
Altılı Topraklı Grup Priz, Klemensli, Kablosuz, Çocuk Korumalı	Beyaz	502938C	10,42	20
Altılı Topraklı Grup Priz, 2m Kablolu, Çocuk Korumalı	Beyaz	502939C	17,94	16
Altılı Topraklı Grup Priz, 3m Kablolu, Çocuk Korumalı	Beyaz	502940C	20,26	16
Altılı Topraklı Grup Priz, 5m Kablolu, Çocuk Korumalı	Beyaz	502941C	27,2	12

Ürün Tanımı	Renk	Sipariş Kodu	Liste Fiyatı (€)	Koli Adedi
Altılı Anahtarlı Topraklı Grup Priz, Kablosuz, Çocuk Korumalı	Beyaz	502942C	16,21	20
Altılı Anahtarlı Topraklı Grup Priz, 2m Kablolu, Çocuk Korumalı	Beyaz	502943C	23,15	16
Altılı Anahtarlı Topraklı Grup Priz, 3m Kablolu, Çocuk Korumal	Beyaz	502944C	26,04	16
Altılı Anahtarlı Topraklı Grup Priz, 5m Kablolu, Çocuk Korumalı	Beyaz	502945C	32,41	12

Ürün Tanımı	Renk	Sipariş Kodu	Liste Fiyatı (€)	Koli Adedi
Üçlü Anahtarlı USB Hızlı Şarjlı (20W) Topraklı Priz, 3m, Çocuk Korumalı	Beyaz	502946C	38,2	10
Altılı Anahtarlı USB Hızlı Şarjlı (20W) Topraklı Priz, 3m, Çocuk Korumalı	Beyaz	502947C	44,57	10

Grup ve Kauçuk Prizler

YENİ

Power Plug Serisi

Ürün Tanımı	Renk	Sipariş Kodu	Liste Fiyatı (€)	Koli Adedi
Üçlü Fiş/Priz, Çocuk Korumalı, Priz Çoklayıcı, Golyat - Beyaz	Beyaz	502948C	9,26	30
Üçlü Fiş/Priz, Çocuk Korumalı, Priz Çoklayıcı, Golyat - Siyah	Siyah	502949C	9,26	30

Ürün Tanımı	Renk	Sipariş Kodu	Liste Fiyatı (€)	Koli Adedi
Şok ve Akım Korumalı Fiş-Priz (720J), Beyaz, Çocuk Korumalı	Beyaz	502952C	16,76	35
Şok ve Akım Korumalı Fiş-Priz (720J), Siyah, Çocuk Korumalı	Siyah	502953C	18,78	35

Ürün Tanımı	Renk	Sipariş Kodu	Liste Fiyatı (€)	Koli Adedi
USB Hızlı Şarjlı, Şok ve Akım Korumalı Fiş-Priz (720J), Çocuk Korumalı, Beyaz	Beyaz	502954C	37,99	25
USB Hızlı Şarjlı, Şok ve Akım Korumalı Fiş-Priz (720J), Çocuk Korumalı, Siyah	Siyah	502955C	37,99	25

Ürün Tanımı	Renk	Sipariş Kodu	Liste Fiyatı (€)	Koli Adedi
1-2'li W Otomat Kutusu	Beyaz	502956C	0,85	25

Ürün Tanımı	Renk	Sipariş Kodu	Liste Fiyatı (€)	Koli Adedi
2'li Kauçuk Monofaze Grup Priz	Siyah	502957C	5,2	30
3'lü Kauçuk Monofaze Grup Priz	Siyah	502958C	5,83	25
4'lü Kauçuk Monofaze Grup Priz	Siyah	502959C	8,48	18

Ürün Tanımı	Renk	Sipariş Kodu	Liste Fiyatı (€)	Koli Adedi
Kauçuk Topraklı Erkek Fiş, Monofaze	Siyah	502960C	2,65	50
Kauçuk Topraklı Dişi Fiş, Kapaklı, , Monofaze	Siyah	502961C	3	35
Kauçuk Monofaze Duvar Prizi	Siyah/Mavi	502962C	4,14	24

Ürün Tanımı	Renk	Sipariş Kodu	Liste Fiyatı (€)	Koli Adedi
3x25A Kauçuk Trifaze Erkek Fiş	Siyah	502963C	4,14	20
3x25A Kauçuk Trifaze Priz (Seyyar)	Siyah/Kırmızı	502964C	6,58	15
3x25A 3'lü Trifaze Kauçuk Priz, IP55	Siyah/Kırmızı	502965C	17,83	15
3x25A 3'lü Kauçuk Priz, 2 Trifaze+ 1 Monofaze, IP55	Siyah/Kırmızı/Mavi	502966C	17,83	15
3x25A 3'lü Kauçuk Priz, 1 Trifaze+ 2 Monofaze, IP55	Siyah/Kırmızı/Mavi	502967C	17,83	15
3x25A Makine Prizi, Plastik, IP55	Siyah/Kırmızı	502968C	7,43	18
3x25A İkili Trifaze Kauçuk Priz, IP55	Siyah/Kırmızı	502969C	15,71	20
3x25A İkili Kauçuk Priz, 1 Trifaze+ 1 Monofaze, IP55	Siyah/Kırmızı/Mavi	502970C	14,11	20
3x25A Kauçuk Duvar Prizi	Siyah/Kırmızı	502971C	7,85	14

CHINT

Empower the World

Akıllı Enerji ile Sürdürülebilir Geleceğe

Güç Veriyoruz

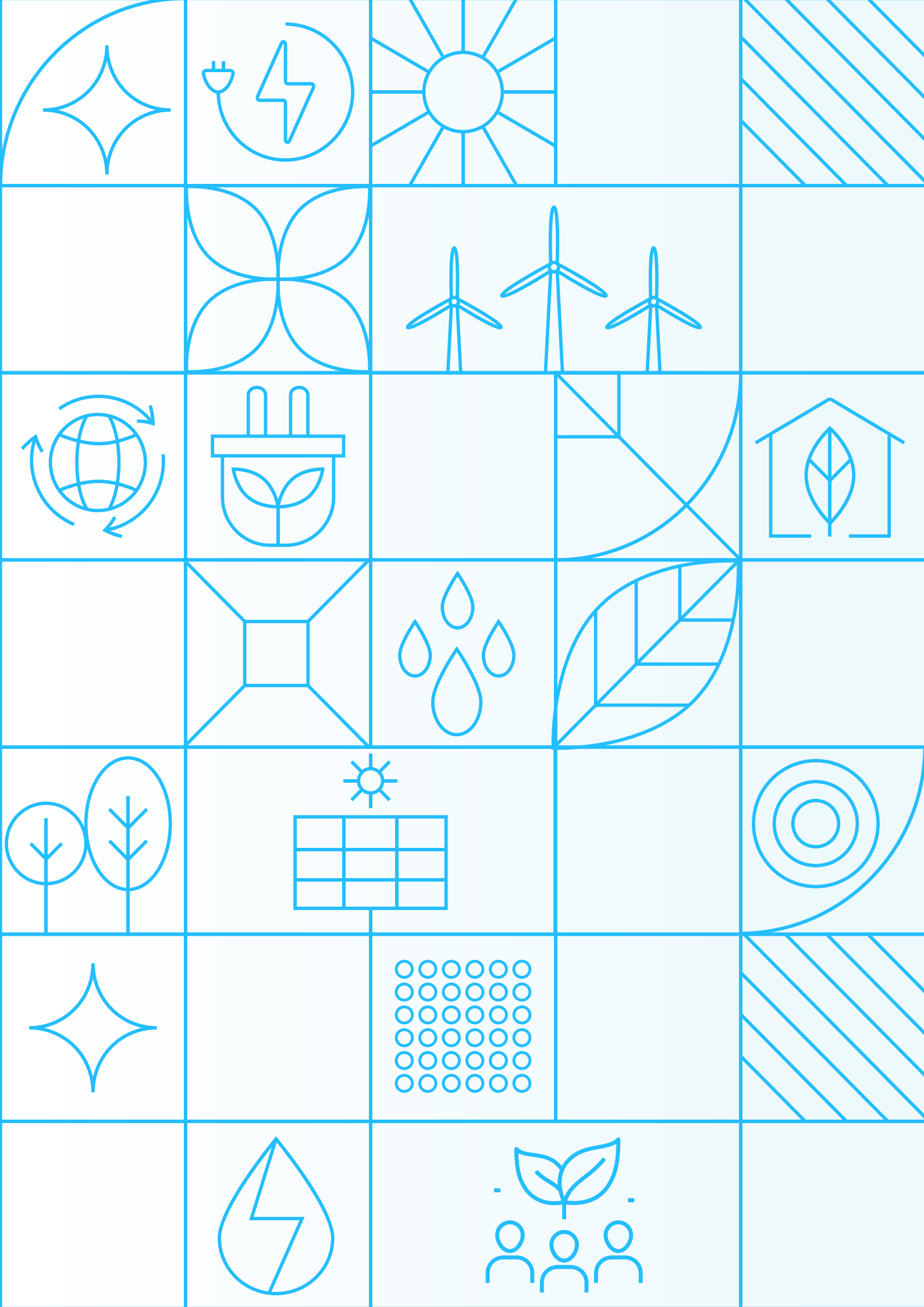

CHINT

Empower the World

Fatih Sultan Mehmet Mah. Poligon Cad.
Buyaka 2 Sitesi, Kule-1, Kat: 17 Ümraniye/İstanbul

+90 216 621 00 55

info@chint.com.tr

export@chint.com.tr (yurtdışı satış)

chint.com.tr